Folding Grid 520x920_65x115 mm, A_Glue

Glue US

Glue

(PL) (CS) (SK) (SL) (HR)

ACCU-CHEK® FastClix

Nakłuwacz i lancet
Autolanceta a lanceta
Odberové pero a lanceta
Sprožilna naprava in lanceta
Lancetar i lanceta

Title panel

DE 09208968001(02) – US 09208968002

PDF hoffmaa9 - May 20, 2021

Approved according to SHR SOP 04.07.08 Att. A Vers.4.9 Kat. 03
The Signature will not be printed!

GD/LAY hoffmaa9 - May 20, 2021

PM/LAB obermans - May 25, 2021

LAN baroudia - May 20, 2021

❶ 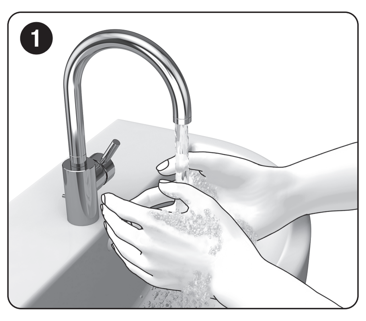

❷ 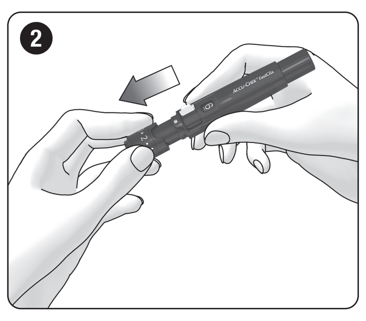

❸ 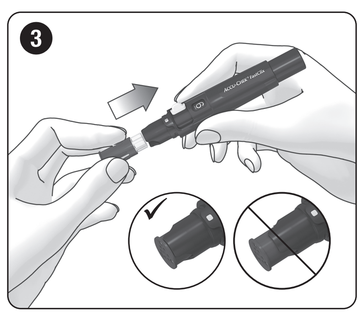

❹ 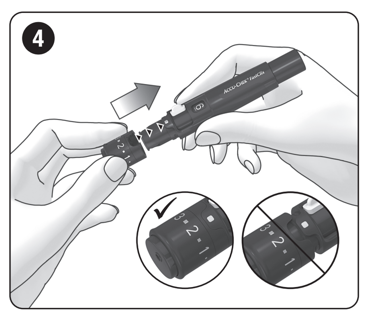

❺ 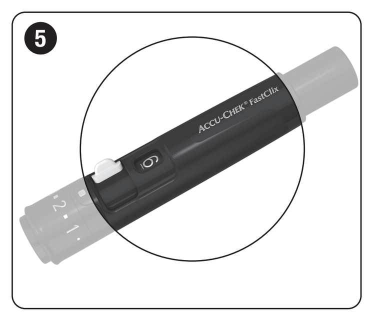

❻ 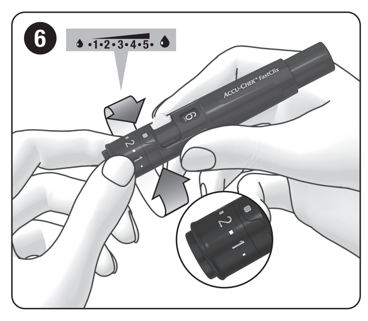

❼ 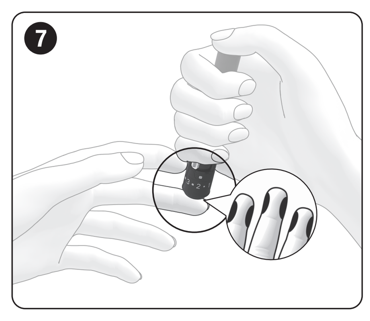

❽ 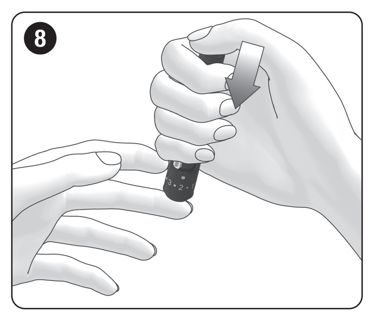

❾ 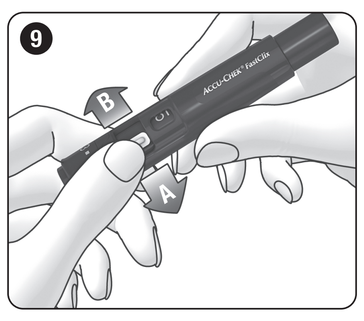

❿ 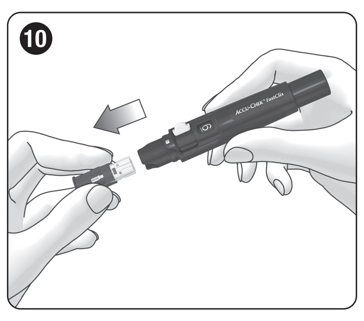

⓫ 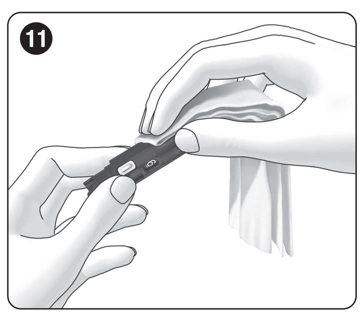

⓬ 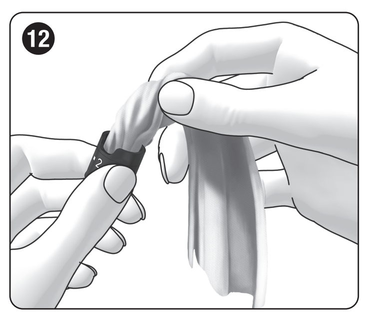

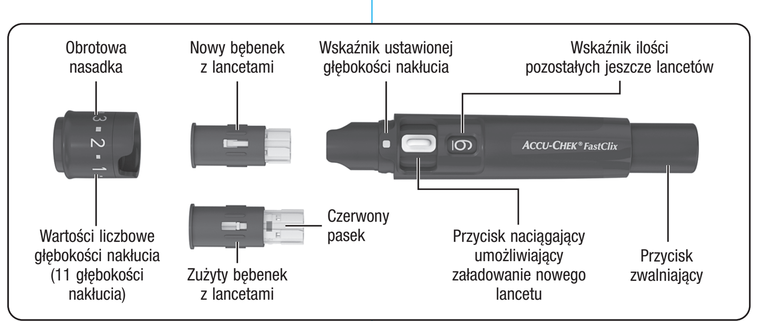

(PL) Instrukcja obsługi

Przewidziane zastosowanie

Nakłuwacz
Nakłuwacz Accu-Chek FastClix jest urządzeniem do łatwego, prawie bezbolesnego pozyskiwania krwi kapilarnej z opuszki palca. Nakłuwacz Accu-Chek FastClix jest przeznaczony wyłącznie do użytku przez jednego pacjenta! Wolno nim pozyskiwać krew zawsze tylko od tej samej osoby. Stosowanie nakłuwacza przez inne osoby, również członków rodziny, lub wykorzystywanie go przez personel medyczny do pozyskiwania krwi od różnych pacjentów grozi zakażeniem. Z tego powodu nakłuwacz ten nie jest przeznaczony do profesjonalnego stosowania w placówkach służby zdrowia. Wyrób ten nie jest sterylny.

Wyrób przeznaczony jest dla osób samodzielnie monitorujących swoją cukrzycę.

Lancet
W bębenku znajduje się sześć lancetów Accu-Chek FastClix. Bębenek z lancetami przeznaczony jest do użytku w połączeniu z nakłuwaczem Accu-Chek FastClix. Bębenek z lancetami jest produktem jednorazowego użytku. Każdy lancet jest przeznaczony do jednorazowego użytku. Bębenek Accu-Chek FastClix zawiera 6 lancetów i jest przeznaczony do użytku wraz z nakłuwaczem Accu-Chek FastClix w celu prostego i prawie bezbolesnego pobierania krwi kapilarnej. Bębenek z lancetami jest wyrobem jednorazowym z 6 lancetami, z których każdy przeznaczony jest tylko do jednorazowego użytku. Każdy lancet ma osłonkę zabezpieczającą, która zapewnia sterylność wyrobu do pierwszego użycia. Lancety są sterylizowane przez napromienienie. Zużyty bębenek z lancetami jest zabezpieczony przed ponownym użyciem.

Opis nakłuwacza

W nakłuwaczu dostępnych jest 11 głębokości nakłucia, które umożliwiają ustawienie odpowiednie do grubości skóry użytkownika. Naciśnięcie przycisku zwalniającego powoduje naciągnięcie i automatyczne zwolnienie lancetu. Zwolniony lancet przekłuwa skórę. Bębenek z 6 lancetami wkłada się do nakłuwacza. Umożliwia on 6-krotne pozyskanie krwi, każdorazowo z użyciem nowego, sterylnego lancetu, zanim będzie wymagana wymiana bębenka na nowy.

Przed rozpoczęciem

Przed przystąpieniem do pozyskiwania kropli krwi z opuszki palca należy zapoznać się z niniejszą instrukcją obsługi.

Informacje opisujące sytuacje, w których istnieje poważne przewidywalne zagrożenie związane z korzystaniem z urządzenia, poprzedzone są następującym nagłówkiem:

⚠ OSTRZEŻENIE

Informacje dotyczące wszelkich szczególnych środków ostrożności, które należy podjąć w celu bezpiecznego i skutecznego korzystania z urządzenia albo w celu uniknięcia uszkodzenia urządzenia w wyniku użytkowania, w tym niewłaściwego użytkowania, poprzedzone są następującym nagłówkiem:

⚠ ŚRODEK OSTROŻNOŚCI

⚠ OSTRZEŻENIE
Ryzyko uduszenia
Produkt zawiera niewielkie elementy, które mogą zostać połknięte.
Produkt należy przechowywać poza zasięgiem osób, które mogłyby połknąć takie niewielkie elementy, np. małych dzieci.

Ryzyko infekcji
Podczas pozyskiwania kropli krwi nakłuwacz może mieć kontakt z krwią.
Aby zapobiec przeniesieniu infekcji, z nakłuwacza nie może korzystać żadna inna osoba, nawet członek rodziny. Nakłuwacz nie może być wykorzystywany do pozyskiwania krwi od różnych pacjentów przez personel medyczny.

Ryzyko infekcji
Nakłuwacz lub bębenek z lancetami miał styczność z krwią oraz posiada wystające ostre elementy, które zostały spowodowane przez uszkodzenie.
Aby zapobiec przeniesieniu infekcji, sprawdzić nakłuwacz i bębenek z lancetami pod kątem ewentualnych uszkodzeń. Zużyty nakłuwacz lub bębenek z lancetami należy usunąć jako materiał zakaźny zgodnie z lokalnymi przepisami.

⚠ ŚRODEK OSTROŻNOŚCI
Ryzyko odniesienia obrażeń
Kontakt skóry z nakłuwaczem, bębenkiem z lancetami lub lancetem może powodować podrażnienia.
W przypadku pojawienia się podrażnienia lub stanu zapalnego skóry skonsultować się z lekarzem.

Ryzyko odniesienia obrażeń
Igła lancetu została uszkodzona w wyniku użycia na twardej powierzchni.
Lancet może być używany wyłącznie do pozyskiwania kropli krwi.

Ryzyko odniesienia obrażeń
Elementy nakłuwacza, jak np. przycisk zwalniający, mogą wyskoczyć podczas użytkowania.
Nie kierować nakłuwacza w stronę twarzy ani w stronę innych osób.

Jeżeli nakłuwacz albo bębenek z lancetami spadł na podłogę albo był narażony na inne naprężenia mechaniczne, sprawdzić go pod kątem ewentualnych uszkodzeń lub pęknięć. Nie używać ich, jeżeli są uszkodzone.

Do nakłuwacza Accu-Chek FastClix można wkładać wyłącznie bębenki z lancetami Accu-Chek FastClix. Inne lancety lub bębenki z lancetami mogą zakłócić działanie nakłuwacza lub nieodwracalnie go uszkodzić.

Przygotowania

▶ Przed pozyskiwaniem krwi umyć dłonie ciepłą wodą i mydłem (zob. ❶). Dłonie należy dobrze wysuszyć. Zapobiegnie to zabrudzeniu miejsca wkłucia i poprawi przepływ krwi.

Włożenie bębenka z lancetami

Aby wykorzystać nakłuwacz do pozyskania krwi, należy najpierw włożyć bębenek z lancetami.

⚠ OSTRZEŻENIE
Ryzyko infekcji
Lancety w uszkodzonym bębenku mogą nie być już sterylne.
Jeżeli bębenek z lancetami jest uszkodzony, np. pęknięty, nie używać go do pozyskiwania krwi.

▶ Zdjąć nasadkę z nakłuwacza (zob. ❷).

▶ Włożyć do nakłuwacza nowy bębenek z lancetami skierowany białą końcówką do jego wnętrza (zob. ❸).

Podczas wkładania bębenka z lancetami nie wolno naciskać przycisku zwalniającego. Podczas wkładania bębenka z lancetami nie opierać przycisku zwalniającego na żadnej powierzchni, np. na blacie stołu. Może to prowadzić do uruchomienia lancetu i nieumyślnego ukłucia się.

Prawidłowo włożony bębenek z lancetami jest całkowicie osadzony w nakłuwaczu z wystającą jedynie przednią krawędzią (zob. ❸).

▶ Ponownie nałożyć nasadkę. Znajdujące się na krawędzi nasadki wgłębienie oraz wyprofilowanie ze wskaźnikiem głębokości nakłucia (srebrny kwadracik) muszą się przy tym zazębić (patrz ❹).

Nasadka jest nałożona prawidłowo, jeśli jest nasunięta do oporu i wyraźnie i wyczuwalnie „zaskoczy" na swoje miejsce.

Nasadkę można prawidłowo nasunąć i zatrzasnąć tylko wtedy, kiedy bębenek z lancetami jest całkowicie osadzony w nakłuwaczu. Nie wciskać nasadki na siłę, ponieważ może to spowodować uszkodzenie nakłuwacza albo samej nasadki. Należy raczej poprawić osadzenie bębenka z lancetami.

Każdy bębenek z lancetami zawiera 6 lancetów. Pierwszy lancet jest teraz gotowy do użycia. W okienku z liczbą dostępnych lancetów widnieje 6, co oznacza, że dostępnych jest 6 lancetów (zob. ❺).

Porada
Nie wyjmować bębenka z lancetami przed zużyciem wszystkich 6 lancetów. Raz wyjętego bębenka z lancetami nie da się już ponownie włożyć do nakłuwacza.

Nastawienie głębokości nakłucia

Można ustawić 11 głębokości nakłucia (0,5 do 5,5). Srebrny kwadracik (wskaźnik ustawionej głębokości nakłucia) na nakłuwaczu wskazuje aktualnie nastawioną głębokość nakłucia. Im wyższa liczba, tym głębsze nakłucie.

W przypadku braku doświadczenia z tym nakłuwaczem zaleca się nastawienie mniejszej głębokości nakłucia, np. głębokości nakłucia 2.

⚠ OSTRZEŻENIE
Ryzyko odniesienia obrażeń
Jeśli głębokość nakłucia jest zbyt duża, nakłucie może spowodować zranienia u dzieci.
Przed pierwszym użyciem nakłuwacza u dzieci należy skonsultować się z personelem medycznym. Należy zacząć od najmniejszej głębokości nakłucia.

▶ Obracać nasadkę do momentu ustawienia na wskaźniku pożądanej głębokości nakłucia (zob. ❻).

Pozyskiwanie kropli krwi

⚠ OSTRZEŻENIE
Ryzyko infekcji
Lancet został użyty kilkakrotnie do pozyskania krwi.
Aby zapobiec przeniesieniu infekcji, każdy lancet powinien zostać użyty do pozyskania krwi tylko jeden raz.

Ryzyko infekcji
Czasami może się zdarzyć, że po pozyskaniu krwi lancet nie schowa się z powrotem w nakłuwaczu.
Aby zapobiec przeniesieniu infekcji, po pozyskaniu krwi sprawdzić, czy lancet nie wystaje z nasadki nakłuwacza. Jeżeli z nasadki wystaje lancet, **ostrożnie** odłożyć nakłuwacz. Odłożyć nakłuwacz w bezpieczne miejsce i skontaktować się z obsługą klienta.

⚠ ŚRODEK OSTROŻNOŚCI
Ryzyko infekcji
Miejsce wkłucia nie zostało zdezynfekowane.
Przed pozyskaniem krwi, zdezynfekować miejsce wkłucia.

Ryzyko infekcji
Data ważności lancetu upłynęła.
Używać wyłącznie lancetów, których data ważności jeszcze nie upłynęła. Data ważności nadrukowana jest na opakowaniu obok symbolu ⌛.

Krew można pozyskiwać w zasadzie z dowolnego palca dłoni. Niektóre palce mogą jednak okazać się nieodpowiednie, na przykład w przypadku zakażeń skóry lub paznokci. Zalecamy pozyskanie krwi kapilarnej z boku opuszki palca, gdyż nakłucie w tym miejscu jest mniej bolesne. Do pozyskiwania krwi należy każdorazowo wykorzystać nowy lancet, tak aby pozyskiwanie krwi mogło odbyć się prawie bezboleśnie.

Nakłuwacza należy używać wyłącznie z osadzoną nasadką. Bez nasadki lancet wbija się zbyt głęboko i ukłucie może być bolesne.

▶ Mocno docisnąć nakłuwacz do wybranego miejsca wkłucia (zob. ❼).

▶ Wcisnąć do oporu przycisk zwalniający (zob. ❽).

Spowoduje to zwolnienie lancetu i nakłucie skóry.

▶ Masować palec w kierunku opuszki palca, aby ułatwić uformowanie się kropli krwi.

Ilość krwi pojawiająca się w miejscu nakłucia jest zależna od nastawienia głębokości nakłucia, a także od nacisku wywieranego przy dociśnięciu nakłuwacza do skóry.
Jeśli uzyskana ilość krwi jest zbyt mała, należy ponowić czynność nakłucia skóry wywierając tym razem większy nacisk. Jeżeli to nie wystarczy, należy stopniowo zwiększyć głębokość nakłucia.
Jeśli pojawi się nadmierna ilość krwi, należy zmniejszyć głębokość nakłucia.

▶ Natychmiast po pozyskaniu krwi, przeprowadzić pomiar stężenia glukozy we krwi zgodnie z instrukcją obsługi posiadanego glukometru.

Zalecamy osłonięcie miejsca wkłucia w celu ochrony przed zabrudzeniem.

Załadowanie nowego lancetu

Jeżeli nakłuwacz był już używany, do kolejnego pozyskania krwi potrzebny będzie nowy lancet.

▶ Przesunąć do oporu znajdujący się z boku nakłuwacza przycisk naciągający w kierunku **A** a następnie z powrotem w kierunku **B** (zob. ❾).

Kolejny lancet jest teraz gotowy do użycia.

W okienku obok przycisku naciągającego widnieje teraz nowa liczba dostępnych lancetów, zmniejszona o jeden, na przykład 5 zamiast 6.

▶ Za każdym razem, kiedy lancet musi zostać zmieniony na nowy, postępować zgodnie z instrukcjami w powyższym punkcie.

Po każdym załadowaniu nowego lancetu liczba dostępnych lancetów pojawiająca się w okienku maleje o jeden, np. z 4 na 3. Po załadowaniu szóstego, ostatniego lancetu, w okienku pojawi się 1.

Wymiana zużytego bębenka z lancetami

Po użyciu szóstego, a zarazem ostatniego lancetu należy wymienić zużyty bębenek z lancetami na nowy.

▶ Zdjąć nasadkę z nakłuwacza (zob. ❷).

▶ Wyjąć bębenek z lancetami z nakłuwacza (zob. ❿).

Po zużyciu bębenka z lancetami na białym cylindrze widoczny będzie czerwony pasek. Zużyty bębenek z lancetami wyposażony jest w blokadę uniemożliwiającą ponowne użycie bębenka. Zużyte bębenki z lancetami można wyrzucać z odpadami domowymi, jeśli lokalne przepisy nie stanowią inaczej.

▶ Włożyć nowy bębenek z lancetami (zob. punkt „*Włożenie bębenka z lancetami*").

Warunki użytkowania

Nakłuwacz wraz z akcesoriami należy użytkować w następujących warunkach:
- Zakres temperatury: od +5 do +45 °C
- Zakres wilgotności: od 5 do 90 %

Przechowywanie nakłuwacza i bębenków z lancetami

Nie przechowywać nakłuwacza ani bębenków z lancetami w miejscach o wysokiej temperaturze np. w nagrzanym od słońca samochodzie. Może to zakłócić działanie nakłuwacza i bębenków z lancetami.

Czyszczenie i dezynfekcja nakłuwacza i nasadki

⚠ ŚRODEK OSTROŻNOŚCI
Ryzyko infekcji
Nakłuwacz i nasadka mogły mieć kontakt z krwią.
Aby zapobiec przeniesieniu infekcji, nakłuwacz i nasadkę należy zawsze wyczyścić i zdezynfekować, zanim zostaną wręczone komuś innemu, na przykład aby pomógł przy pomiarze.

Aby zapobiec przeniesieniu infekcji, nakłuwacz i nasadkę należy regularnie czyścić i dezynfekować:
- przynajmniej 1 raz w tygodniu,
- jeśli są na nich pozostałości krwi,
- zawsze gdy nakłuwacz bierze do ręki ktoś inny, np. w celu udzielenia pomocy.

Potrzebne będą nie pozostawiające kłaczków ściereczki, w które można całkowicie zawinąć nakłuwacz, woda i 70 % izopropanol.

Przed dezynfekcją nakłuwacz i nasadkę należy wyczyścić z krwi i innych zanieczyszczeń.

Aby zapobiec uszkodzeniu nakłuwacza i nasadki:
- Nie zanurzać nakłuwacza i nasadki w płynach.
- Używać do czyszczenia tylko wody, a do dezynfekcji tylko 70 % izopropanolu.

▶ Zdjąć nasadkę z nakłuwacza (zob. ❷).

▶ Wyjąć bębenek z lancetami z nakłuwacza (zob. ❿).

Czyszczenie

▶ Zwilżyć lekko ściereczkę wodą.

▶ Przetrzeć dokładnie nakłuwacz i nasadkę. Nakłuwacz przetrzeć tylko z zewnątrz (zob. ⓫), a nasadkę – zarówno z zewnątrz, jak i wewnątrz (zob. ⓬).

▶ Wysuszyć nakłuwacz i nasadkę suchą ściereczką.

Dezynfekcja

▶ Zwilżyć dobrze ściereczkę 70 % izopropanolem.

▶ Przecierać dokładnie po 2 minuty nakłuwacz i nasadkę. Nakłuwacz wytrzeć tylko z zewnątrz, a nasadkę – zarówno z zewnątrz, jak i wewnątrz.

▶ Ponownie nałożyć nasadkę.

▶ Zawinąć nakłuwacz całkowicie w ściereczkę.

▶ Pozostawić zawinięty nakłuwacz na 8 minut.

▶ Rozwinąć nakłuwacz ze ściereczki i pozostawić go do wyschnięcia na powietrzu.

Utylizacja nakłuwacza

⚠ ŚRODEK OSTROŻNOŚCI
Ryzyko infekcji
Nakłuwacz, który miał kontakt z krwią, został nieprawidłowo wyrzucony.
Aby zapobiec przeniesieniu infekcji, zużyty nakłuwacz należy usunąć jako materiał zakaźny zgodnie z przepisami obowiązującymi w danym kraju.

Podczas pozyskiwania kropli krwi nakłuwacz może mieć kontakt z krwią. Dlatego kontakt z używanym nakłuwaczem grozi zakażeniem.

Nieużywany nakłuwacz należy wyrzucić jako odpad plastikowy.

Informacje na temat prawidłowego wyrzucania uzyskać można od władz lokalnych.

Alternatywne części ciała do pozyskiwania krwi

Krew kapilarną do pomiaru stężenia glukozy we krwi można pozyskiwać nie tylko z opuszki palca, lecz także z innych części ciała (z kłębu dłoni, przedramienia, ramienia, łydki lub uda), czyli tzw. alternatywnych miejsc nakłucia (z języka angielskiego: Alternative Site Testing, w skrócie: AST). Aby pozyskać krew kapilarną z alternatywnych miejsc nakłucia, należy zamienić normalną nasadkę na nasadkę specjalną, nasadkę AST Accu-Chek FastClix.

Zgłaszanie poważnych zdarzeń

W przypadku pacjenta/użytkownika/osoby trzeciej w Unii Europejskiej i w krajach, gdzie obowiązuje taki sam reżim prawny, jeżeli podczas korzystania z tego urządzenia lub w wyniku jego użycia nastąpiło poważne zdarzenie, prosimy o zgłoszenie go producentowi i odpowiedniemu organowi krajowemu.

Ostatnia aktualizacja

2021-03

Obsługa klienta

Polska
Obsługa klienta:
Telefon: +48 22 481 55 23
www.accu-chek.pl
Infolinia na terenie Polski: 801 080 104*
* Opłata za połączenie jest zgodna z planem taryfikacyjnym danego operatora

📖 i	Zapoznać się z instrukcją obsługi w wersji papierowej bądź elektronicznej
⚠	Uwaga, należy przestrzegać wskazówek bezpieczeństwa zawartych w instrukcji obsługi do tego produktu.
⌛	Użyć przed
STERILE R	Sterylizacja przez napromienienie
⊗	Nie używać powtórnie
(1)	Wielokrotne użycie u jednego pacjenta
MD	Wyrób medyczny
🏭	Wytwórca
UDI	Niepowtarzalny kod identyfikacyjny wyrobu
REF	Numer katalogowy
LOT	Kod partii
CE	Zgodne z przepisami obowiązującego prawodawstwa UE

CE 0123

ACCU-CHEK i FASTCLIX są znakami towarowymi firmy Roche.

© 2021 Roche Diabetes Care

Roche Diabetes Care GmbH
Sandhofer Strasse 116
68305 Mannheim, Germany
www.accu-chek.com

Roche

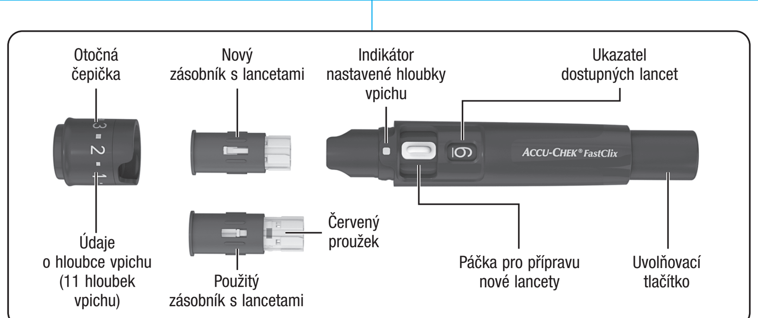

(CS) Návod k použití

Zamýšlené použití

Autolanceta
Autolanceta Accu-Chek FastClix je prostředek ke snadnému a téměř bezbolestnému odběru kapilární krve ze špiček prstů. Autolanceta Accu-Chek FastClix je určena pouze k pro jednoho pacienta! Lze s ní odebírat krev vždy jen jedné a té samé osobě. Pokud autolancetu použijí i jiné osoby, včetně rodinných příslušníků, nebo autolancetu používá profesionální zdravotník u různých osob k odběru krve, hrozí riziko přenosu infekce. Tato autolanceta proto není určena k profesionálnímu použití ve zdravotnických zařízeních. Nejedná se o sterilní výrobek.

Za cílovou skupinu se považují osoby provádějící selfmonitoring diabetu.

Lanceta
V zásobníku se nachází šest lancet Accu-Chek FastClix. Zásobník s lancetami je určen k použití s autolancetou Accu-Chek FastClix. Zásobník s lancetami je díl k jednorázovému použití. Každá lanceta v něm je určena pouze k jednomu použití. Zásobník s lancetami Accu-Chek FastClix obsahuje 6 lancet a je určen k jednorázovému použití s autolancetou Accu-Chek FastClix k jednoduchému a téměř bezbolestnému odběru kapilární krve. Zásobník s lancetami je jednorázový prostředek s 6 lancetami a je určen pouze k jednomu použití. Každá lanceta je vybavena ochranným krytem, který zajišťuje její sterilní stav až do prvního použití. Lancety jsou sterilizovány ozářením. Použitý zásobník s lancetami je chráněn před opakovaným použitím.

Vlastnosti autolancety

Na autolancetě lze nastavit 11 různých hloubek vpichu a upravit tak hloubku vpichu podle struktury kůže. Pomocí uvolňovacího tlačítka lze v jednom kroku autolancetu natáhnout a uvolnit lancetu. Při uvolnění pronikne lanceta pokožkou. Do autolancety vložte zásobník s 6 lancetami. Pomocí sterilní autolancety tak můžete odebrat krev 6 x, poté bude nutné zásobník s lancetami vyměnit.

Před prvním použitím

Před odběrem kapky krve ze špičky prstu si přečtěte tento návod k použití.

Před informací týkající situaci, u které při použití autolancety existuje předvídatelné vážné riziko, předchází následující nadpis:

⚠ VAROVÁNÍ

Před informací týkající se zvláštní opatrnosti, kterou je třeba zachovávat k zajištění bezpečného a efektivního používání prostředku, nebo k předcházení jeho poškození, které by mohlo vzniknout v důsledku užívání, včetně nesprávného použití, předchází následující nadpis:

⚠ PREVENTIVNÍ OPATŘENÍ

⚠ VAROVÁNÍ
Riziko udušení
Tento výrobek obsahuje malé díly a může dojít k jejich spolknutí.
Uchovávejte jej mimo dosah osob, které mohou malé díly spolknout, například malých dětí.

Riziko infekce
Při odběru kapky krve se může autolanceta dostat do styku s krví.
Autolancetu nesmí používat jiné osoby, a to ani rodinní příslušníci, aby se zabránilo přenosu infekcí. Profesionální zdravotníci nesmí autolancetu používat k odběru krve jiných osob.

Riziko infekce
Autolanceta nebo zásobník s lancetami přišly do styku s krví a obsahují vyčnívající ostré části z důvodu poškození.
Zkontrolujte, zda není autolanceta nebo zásobník s lancetami poškozená, aby se zabránilo přenosu infekcí. Poškozenou autolancetu nebo zásobník s lancetami zlikvidujte jako infekční materiál podle předpisů platných ve vaší zemi.

⚠ PREVENTIVNÍ OPATŘENÍ
Riziko poranění
Styk autolancety, zásobníku s lancetami nebo lancety s kůží může způsobit její podráždění.
Pokud dojde k podráždění nebo zánětu kůže, obraťte se na profesionálního zdravotníka.

Riziko poranění
Jehla lancety je poškozena z důvodu použití na tvrdém povrchu.
Lancetu používejte pouze k odběru kapky krve.

Riziko poranění
Součásti autolancety, například uvolňovací tlačítko, mohou během použití vystřelit.
Nesměrujte autolancetu ke svému obličeji ani k obličejům jiných osob.

Pokud vám autolanceta nebo zásobník s lancetami upadly na zem nebo byly vystaveny jinému mechanickému namáhání, zkontrolujte, zda nevykazují poškození, například trhliny. Nepoužívejte je, pokud jsou poškozeny.

Do autolancety Accu-Chek FastClix zasunujte pouze zásobníky s lancetami Accu-Chek FastClix. Jiné lancety nebo zásobníky s lancetami mohou narušit funkci autolancety nebo ji trvale poškodit.

Příprava

▶ Před odebíráním krve si umyjte ruce teplou vodou a mýdlem (viz ❶). Ruce si důkladně osušte. Zabráníte tím riziku znečištění v místě vpichu a stimulujete prokrvení.

Nasazení zásobníku s lancetami

Před odběrem krve autolancetou je nutné vložit zásobník s lancetami.

⚠ VAROVÁNÍ
Riziko infekce
Lancety v poškozeném zásobníku s lancetami již nejsou sterilní.
Je-li zásobník s lancetami poškozený nebo obsahuje trhliny, nepoužívejte jej k odběru krve.

▶ Stáhněte čepičku z autolancety (viz ❷).

▶ Vsuňte do autolancety nový zásobník s lancetami – bílým koncem dopředu – (viz ❸).

Při vkládání zásobníku s lancetami nesmíte současně stisknout uvolňovací tlačítko. Nevkládejte zásobník s lancetami, když uvolňovací tlačítko spočívá na povrchu, například na stole. Jinak může dojít k uvolnění lancety, která by vás mohla neúmyslně píchnout.

Zásobník s lancetami je vsazen správně, když je zcela uvnitř autolancety a vpředu přečnívá jen zbývající okraj (viz ❸).

▶ Nasaďte zpět čepičku. Přitom musí prohlubeň na kraji čepičky a výčnělek s ukazatelem hloubky vpichu (stříbrný čtvereček) do sebe zapadat (viz ❹).

Čepička je nasazená správně, když je zasunuta až do konce, a slyšitelně a citelně dosedne na své místo.

Čepičku lze správně nasadit až úplně do konce, když je zásobník s lancetami vsazen zcela uvnitř autolancety. K nasazení čepičky nepoužívejte sílu, protože by tím mohlo dojít k poškození čepičky a autolancety. Namísto toho zkontrolujte usazení zásobníku s lancetami.

Každý zásobník s lancetami obsahuje 6 lancet. První lanceta je teď připravena k použití. Pokud ukazatel dostupných lancet ukazuje číslo 6, znamená to, že je k dispozici 6 lancet (viz ❺).

Tip
Neodstraňujte zásobník s lancetami před vypotřebováním všech 6 lancet. Po odstranění zásobníku s lancetami nelze zásobník s lancetami znovu nasadit.

Nastavení hloubky vpichu

Lze nastavit 11 hloubek vpichu (0,5 až 5,5). Stříbrný čtvereček (indikátor hloubky vpichu) na autolancetě označuje aktuálně nastavenou hloubku vpichu. Čím vyšší je číslo, tím větší je hloubka vpichu.

Pokud s touto autolancetou ještě nemáte žádné zkušenosti, doporučujeme vám nastavit malou hloubku vpichu, např. hloubku vpichu 2.

⚠ VAROVÁNÍ
Riziko poranění
Pokud je nastavená hloubka vpichu příliš velká, může u dětí dojít k poranění.
Před prvním použitím autolancety u dětí se poraďte s profesionálním zdravotníkem. Začněte s nejmenší hloubkou vpichu.

▶ Otočte čepičkou tak, aby se požadovaná hloubka vpichu nacházela u značky (viz ❻).

Odběr kapky krve

⚠ VAROVÁNÍ
Riziko infekce
Lanceta byla opakovaně použita k odběru krve.
Aby se zabránilo přenosu infekcí, používejte lancetu k odběru krve pouze jednou.

Riziko infekce
Ve zřídkavých případech se lanceta po odběru krve nezasune zpět do autolancety.
Aby se zabránilo přenosu infekcí, po odběru krve zkontrolujte, zda lanceta nevyčnívá z čepičky. Jestliže lanceta vyčnívá z čepičky, odložte autolancetu **opatrně** stranou. Uložte autolancetu mimo dosah třetích osob a obraťte se na zákaznickou linku a servis.

⚠ PREVENTIVNÍ OPATŘENÍ
Riziko infekce
Místo vpichu nebylo vyčištěno.
Před odběrem krve vyčistěte místo vpichu.

Riziko infekce
Doba použitelnosti lancety uplynula.
Používejte pouze lancety, u nichž neuplynula doba použitelnosti. Doba použitelnosti je vytištěna na obalu vedle symbolu ⌛.

Zpravidla lze krev odebírat z každého prstu. Určité prsty ovšem mohou být nevhodné, například v případě infekce pokožky nebo nehtu. Doporučujeme odebírat kapilární krev na stranách špičky prstu, jelikož vnímání bolesti je na těchto místech nejslabší. Při odebírání krve používejte pokaždé novou lancetu, aby odběr krve proběhl prakticky bezbolestně.

Autolancetu používejte pouze s nasazenou čepičkou. Bez čepičky pronikne lanceta příliš hluboko a vpich může být bolestivý.

▶ Přitiskněte autolancetu pevně na zvolené místo vpichu (viz ❼).

▶ Stiskněte uvolňovací tlačítko úplně dolů (viz ❽).

Tím uvolníte lancetu, která pronikne do kůže.

▶ Masírováním prstu směrem ke špičce pomůžete vytvoření kapky krve.

Vystupující množství krve závisí na hloubce vpichu a tlaku, se kterým je autolanceta nasazena na pokožku.
Pokud nevystupuje dostatečné množství krve, autolancetu při příštím odběru krve přitlačte silněji. Pokud ani to nestačí, tak postupně hloubku vpichu zvětšete.
V případě, že vystupuje příliš mnoho krve, hloubku vpichu zmenšete.

▶ Ihned po odběru krve si změřte glykémii podle návodu k použití glukometru.

Doporučujeme poté chránit místo vpichu před znečištěním.

Nasazení nové lancety

Pokud jste již autolancetu použili k odběru krve, budete při každém dalším odběru krve potřebovat novou lancetu.

▶ Posuňte páčku na boku autolancety až do konce ve směru **A** a poté zpět ve směru **B** (viz ❾).

Další lanceta je teď připravena k použití.

Ukazatel vedle páčky nyní signalizuje o jednu lancetu méně než předtím, např. 5 místo 6.

▶ Při každé výměně další lancety postupujte podle popisu v předchozím kroku.

Ukazatel lancet, které jsou k dispozici, signalizuje po každé výměně lancety o jednu lancetu méně, například 3 místo dřívějších 4. Poté, co jste použili šestou, tedy poslední lancetu, objeví se na ukazateli 1.

Výměna použitého zásobníku s lancetami

Poté, co jste použili šestou, tedy poslední lancetu, musíte použitý zásobník s lancetami vyměnit za nový zásobník s lancetami.

▶ Stáhněte čepičku z autolancety (viz ❷).

▶ Vytáhněte zásobník s lancetami z autolancety (viz ❿).

U použitého zásobníku s lancetami je na bílém válci vidět červený proužek. U použitého zásobníku s lancetami je pomocí blokace zabráněno jeho opětovnému použití. Použité zásobníky s lancetami lze vyhodit do domovního odpadu, pokud ve vaší zemi neplatí jiné předpisy.

▶ Vsuňte nový zásobník s lancetami (viz část *Nasazení zásobníku s lancetami*).

Provozní podmínky

Autolancetu včetně příslušenství používejte za následujících provozních podmínek:
- Teplotní rozmezí: +5 až +45 °C
- Rozmezí relativní vlhkosti: 5 až 90 %

Uchovávání autolancety a zásobníků s lancetami

Autolancetu a zásobníky s lancetami neuchovávejte při extrémních teplotách, například v automobilu na slunci. V takovém případě může dojít k narušení funkce autolancety a zásobníků s lancetami.

Čištění a dezinfikování autolancety a čepičky

⚠ PREVENTIVNÍ OPATŘENÍ
Riziko infekce
Autolanceta a čepička mohly přijít do styku s krví.
Před tím, než s autolancetou a čepičkou bude manipulovat jakákoli jiná osoba, například aby vám pomohla, vždy autolancetu a čepičku vyčistěte a vydezinfikujte, aby nedošlo k přenosu infekce.

Aby nedošlo k přenosu infekce, je nutno autolancetu a čepičku pravidelně čistit a dezinfikovat:
- minimálně jednou týdně,
- když na nich ulpívá krev,
- vždy, než někdo jiný vezme autolancetu do ruky, např. aby vám pomohl.

Používejte látky nepouštějící vlas, jimiž lze autolancetu zcela ovinout, vodu a 70 % isopropanol.

Před dezinfikováním musíte nejprve autolancetu a čepičku vyčistit a odstranit z nich krev a další nečistoty.

Aby nedošlo k poškození autolancety a čepičky:
- Neponořujte autolancetu a čepičku do kapalin.
- K čištění používejte pouze vodu a k dezinfekci pouze 70 % isopropanol.

▶ Stáhněte čepičku z autolancety (viz ❷).

▶ Vytáhněte zásobník s lancetami z autolancety (viz ❿).

Čištění

▶ Textilii mírně navlhčete vodou.

▶ Důkladně otřete autolancetu a čepičku. Autolancetu otírejte pouze z vnějšku (viz ⓫) a víčko z vnějšku a zevnitř (viz ⓬).

▶ Osušte autolancetu a čepičku suchou textilií.

Dezinfikování

▶ Látku důkladně navlhčete 70 % isopropanolem.

▶ Důkladně otírejte autolancetu a čepičku po dobu 2 minut. Autolancetu otírejte pouze z vnějšku a víčko z vnějšku a zevnitř.

▶ Nasaďte zpět čepičku.

▶ Autolancetu zcela oviňte látkou.

▶ Nechejte ovinutou autolancetu 8 minut ležet.

▶ Autolancetu opět rozbalte a nechejte ji uschnout na vzduchu.

Likvidace autolancety

⚠ PREVENTIVNÍ OPATŘENÍ
Riziko infekce
Autolanceta přišla do styku s krví a nebyla řádně zlikvidována.
Použitou autolancetu zlikvidujte jako infekční materiál podle předpisů platných ve vaší zemi, aby se zabránilo přenosu infekce.

Při odběru kapky krve se může autolanceta dostat do styku s krví. Použitá autolanceta proto představuje riziko infekce.

Nepoužitou autolancetu zlikvidujte jako plastový odpad.

Informace o správné likvidaci vám poskytnou místní úřady.

Alternativní místa odběru krve

Kapilární krev k měření glykémie si můžete odebrat nejen ze špičky prstu, ale i z jiných míst (z dlaně, předloktí, nadloktí, lýtka či stehna); jedná se o takzvané měření z alternativních míst (anglicky: Alternative Site Testing, zkratka: AST). Aby bylo možné odebírat kapilární krev z jiných míst na těle, musíte nahradit normální čepičku speciální čepičkou AST Accu-Chek FastClix.

Informace pro objednání

Pokud si chcete objednat autolancetu Accu-Chek FastClix, zásobníky s lancetami Accu-Chek FastClix nebo čepičku AST Accu-Chek FastClix, obraťte se na zákaznickou linku a servis (viz *Zákaznická linka a servis*).

Hlášení závažných událostí

Pro pacienta/uživatele/třetí strany v Evropské unii a v zemích s totožným právním režimem; pokud během použití tohoto prostředku nebo v jeho důsledku došlo k závažné události, ohlaste událost výrobci a příslušnému národnímu úřadu.

Poslední aktualizace

2021-03

Zákaznická linka a servis

Česká republika
Informace o glukometrech na bezplatné lince
800 111 800
www.accu-chek.cz

📖 i	Čtěte návod k použití nebo elektronický návod k použití
⚠	Pozor, seznamte se s poznámkami o bezpečnosti v návodu k použití přiloženém k výrobku.
⌛	Použitelné do
STERILE R	Sterilizováno ozářením
⊗	Pro jednorázové použití
(1)	Jeden pacient – vícenásobné použití
MD	Zdravotnický prostředek
🏭	Výrobce
UDI	Jedinečný identifikátor prostředku
REF	Katalogové číslo
LOT	Číslo šarže
CE	Splňuje požadavky příslušné Legislativy EU

CE 0123

ACCU-CHEK a FASTCLIX jsou ochranné známky Roche.

© 2021 Roche Diabetes Care

Roche Diabetes Care GmbH
Sandhofer Strasse 116
68305 Mannheim, Germany
www.accu-chek.com

Roche

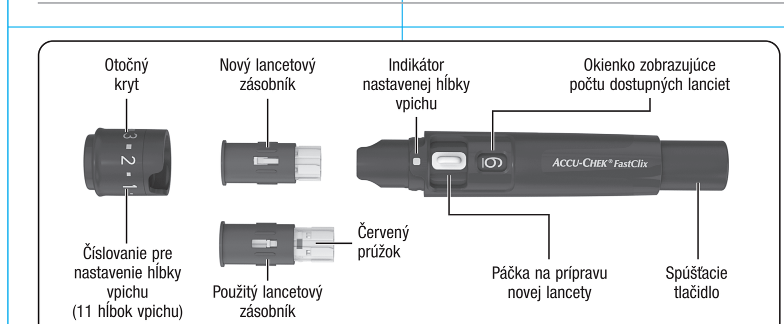

(SK) Návod na použitie

Určené použitie

Odberové pero
Odberové pero Accu-Chek FastClix je zariadenie pre jednoduchý, takmer bezbolestný odber kapilárnej krvi z bruškov prstov. Odberové pero Accu-Chek FastClix je určené výlučne na použitie pre jedného pacienta! Krv sa s ním smie odoberať vždy len tej istej osobe. Nebezpečenstvo prenosu infekcie vzniká, ak odberové pero používajú iní ľudia, hoci aj členovia rodiny, alebo ak odborný zdravotnícky personál používa toto odberové pero na odber krvi od rôznych ľudí. Toto odberové pero preto nie je vhodné na profesionálne použitie v zdravotníckych zariadeniach a inštitúciách. Nie je to sterilný produkt.

Cieľovou skupinou sú osoby vykonávajúce samokontrolu diabetu.

Lanceta
6 lanciet Accu-Chek FastClix je v lancetovom zásobníku. Lancetový zásobník je určený na použitie s odberovým perom Accu-Chek FastClix. Lancetový zásobník je pomôcka na jednorázové použitie. Každá lanceta v ňom je určená len na jedno použitie. Lancetový zásobník Accu-Chek FastClix obsahuje 6 lanciet a je určený na použitie s odberovým perom Accu-Chek FastClix pre jednoduchý, takmer bezbolestný odber kapilárnej krvi. Lancetový zásobník je jednorazový výrobok so 6 lancetami, z ktorých každá je určená len na jedno použitie. Každá lanceta má ochranný uzáver, ktorý zaručuje sterilný stav až do prvého použitia. Lancety sú sterilizované žiarením. Použitý lancetový zásobník je chránený proti opakovanému použitiu.

Funkcie odberového pera

Odberové pero má 11 rôznych nastavení hĺbky vpichu, takže môžete prispôsobiť nastavenie hĺbky vpichu štruktúre vašej pokožky. Pomocou spúšťacieho tlačidla môžete v jednom kroku napnúť odberové pero a spustiť lancetu. Pri spustení lanceta prenikne do pokožky. Lancetový zásobník so 6 lancetami vložte do odberového pera. Skôr, ako bude potrebné vymeniť lancetový zásobník, môžete 6-krát odobrať krv pomocou novej sterilnej lancety.

Pred prvým použitím

Prečítajte si tento návod na použitie skôr, ako z bruška prsta odoberiete kvapku krvi.

Pred informáciou, ktorá opisuje situáciu vzniku možného vážneho nebezpečenstva spojeného s používaním pomôcky sa nachádza nasledujúci nadpis:

⚠ VAROVANIE

Pred informáciou o akejkoľvek špeciálnej starostlivosti, ktorú by ste mali venovať bezpečnému a efektívnemu používaniu pomôcky alebo predchádzaniu poškodenia pomôcky, ku ktorému by mohlo dôjsť v dôsledku jej používania, vrátane nesprávneho použitia, sa nachádza nasledujúci nadpis:

⚠ PREVENTÍVNE OPATRENIE

⚠ VAROVANIE
Nebezpečenstvo zadusenia
Tento výrobok obsahuje malé časti, preto by mohlo dôjsť k ich prehltnutiu.
Uschovávajte tento výrobok mimo dosahu osôb, ktoré by mohli malé časti prehltnúť, napríklad malé deti.

Nebezpečenstvo infekcie
Počas odberu kvapky krvi sa odberové pero môže dostať do kontaktu s krvou.
Aby sa zabránilo prenosu infekcií, nesmú odberové pero používať iní ľudia, dokonca ani rodinní príslušníci. Odborný zdravotnícky personál nesmie na odber krvi používať odberové pero rôznych ľudí.

Nebezpečenstvo infekcie
Odberové pero alebo lancetový zásobník sa dostali do kontaktu s krvou a majú vyčnievajúce ostré hrany kvôli poškodeniu.
Aby sa zabránilo prenosu infekcií, skontrolujte, či sú odberové pero a lancetový zásobník poškodené. Poškodené odberové pero alebo lancetový zásobník zlikvidujte ako infekčný materiál podľa predpisov platných vo vašej krajine.

⚠ PREVENTÍVNE OPATRENIE
Nebezpečenstvo poranenia
Kontakt pokožky s odberovým perom, lancetovým zásobníkom alebo lancetou môže spôsobiť podráždenie pokožky.
Ak dôjde k podráždeniu alebo zápalu pokožky, obráťte sa na svoj odborný zdravotnícky personál.

Nebezpečenstvo poranenia
Ihla lancety je poškodená v dôsledku použitia na tvrdom povrchu.
Lancetu používajte len na odber kvapky krvi.

Nebezpečenstvo poranenia
Časti odberového pera, napríklad spúšťacie tlačidlo, môžu počas používania vystreliť.
Nesmerujte odberové pero smerom na tvár alebo iné osoby.

Ak odberové pero alebo lancetový zásobník spadli alebo boli vystavené inému mechanickému namáhaniu, skontrolujte, či nie sú poškodené, napríklad či nemajú praskliny. Nepoužívajte ich, ak sú poškodené.

Do odberového pera Accu-Chek FastClix vkladajte len lancetové zásobníky Accu-Chek FastClix. Iné lancety alebo lancetové zásobníky môžu narušiť fungovanie odberového pera alebo ho natrvalo poškodiť.

Príprava

▶ Pred odberom krvi si umyte ruky teplou vodou a mydlom (pozri ❶). Ruky si dôkladne osušte. Zredukujete tak znečistenie miesta vpichu a podporíte prekrvenie.

Vkladanie lancetového zásobníka

Aby ste odberovým perom mohli odoberať krv, musíte doň vložiť lancetový zásobník.

⚠ VAROVANIE
Nebezpečenstvo infekcie
Lancety v poškodenom lancetovom zásobníku už nemusia byť sterilné.
Ak je lancetový zásobník poškodený alebo vykazuje praskliny, nepoužívajte ho na odber krvi.

▶ Stiahnite kryt z odberového pera (pozri ❷).

▶ Vložte nový lancetový zásobník – biely koniec ako prvý – do odberového pera (pozri ❸).

Nevkladajte lancetový zásobník a nestláčajte súčasne spúšťacie tlačidlo. Nevkladajte lancetový zásobník so spúšťacím tlačidlom, ktoré leží na nejakej ploche, napríklad na stole. To by mohlo uvoľniť lancetu, ktorou by ste sa mohli neúmyselne pichnúť.

Lancetový zásobník je správne vložený, ak je úplne vo vnútri odberového pera a z odberového pera vyčnieva len vystupujúca hrana (pozri ❸).

▶ Znovu nasaďte kryt. Pritom musí zárez na okraji krytu a oblúčik s indikátorom hĺbky vpichu (strieborný kvadrát) do seba navzájom zapadať (pozri ❹).

Kryt je správne nasadený, keď je zatlačený dozadu až na doraz a budete počuť a cítiť, že zapadne na svoje miesto.

Kryt je možné umiestniť do polohy až na doraz, ak je lancetový zásobník úplne vo vnútri odberového pera. Na nasadenie krytu nepoužívajte silu, pretože by to mohlo poškodiť kryt a odberové pero. Namiesto toho upravte polohu lancetového zásobníka.

Každý lancetový zásobník obsahuje 6 lanciet. Prvá lanceta je teraz pripravená na použitie. Okienko zobrazujúce počet dostupných lanciet ukazuje 6; momentálne je k dispozícii 6 lanciet (pozri ❺).

Tip
Lancetový zásobník nevyberajte, kým sa nepoužije všetkých 6 lanciet. Po vybratí z odberového pera sa lancetový zásobník nemôže znovu vložiť.

Nastavenie hĺbky vpichu

Môžete vykonať 11 nastavení hĺbky vpichu (0,5 až 5,5). Strieborný kvadrát (indikátor hĺbky vpichu) na odberovom pere udáva aktuálne nastavenie hĺbky vpichu. Čím je číslo vyššie, tým je nastavenie hĺbky vpichu väčšie.

Ak nemáte skúsenosti s týmto odberovým perom, odporúčame nízke nastavenie hĺbky vpichu, napríklad hĺbku vpichu 2.

⚠ VAROVANIE
Nebezpečenstvo poranenia
Ak je nastavenie hĺbky vpichu nastavené na príliš hlboko, vpich môže dieťa poraniť.
Pred prvým použitím odberového pera na dieťati sa poraďte s odborným zdravotníckym personálom. Začnite s najmenším nastavením hĺbky vpichu.

▶ Otáčajte krytom, kým požadovaná hĺbka vpichu nie je na rovnakej úrovni s indikátorom (pozri ❻).

Odber kvapky krvi

⚠ VAROVANIE
Nebezpečenstvo infekcie
Lanceta bola na odobratie krvi použitá niekoľkokrát.
Aby ste zabránili prenosu infekcií, použite lancetu na odobratie krvi len raz.

Nebezpečenstvo infekcie
V zriedkavých prípadoch sa lanceta po odobratí krvi nevráti späť do odberového pera.
Aby ste zabránili prenosu infekcií, skontrolujte, či lanceta po odobratí krvi nevyčnieva z krytu. Ak lanceta vyčnieva z krytu, položte odberové pero **opatrne** nabok. Nechajte odberové pero mimo dosahu a kontaktujte zákaznícku podporu a servisné stredisko.

⚠ PREVENTÍVNE OPATRENIE
Nebezpečenstvo infekcie
Miesto vpichu nebolo vyčistené.
Pred odberom krvi očistite miesto vpichu.

Nebezpečenstvo infekcie
Dátum exspirácie pre použitie lancety uplynul.
Používajte len lancety, ktoré sú pred dátumom exspirácie. Dátum spotreby je vytlačený na obale vedľa symbolu ⌛.

Vo všeobecnosti sa krv môže odoberať z každého prsta. Niektoré prsty môžu byť nevhodné, napríklad ak sú pokožka alebo necht na prste postihnuté infekciou. Odporúčame odoberať kapilárnu krv zo strán bruškov prstov, pretože tieto oblasti sú najmenej citlivé na bolesť. Vždy, keď odoberáte krv, použite novú lancetu, aby bol odber krvi takmer bezbolestný.

Odberové pero používajte iba s nasadeným krytom. Bez nasadeného krytu lanceta prenikne príliš hlboko a vpich môže byť bolestivý.

▶ Pritlačte odberové pero pevne na zvolené miesto vpichu (pozri ❼).

▶ Stlačte spúšťacie tlačidlo úplne nadol (pozri ❽).

Lanceta sa uvoľní a prenikne cez kožu.

▶ Masírujte prst smerom k brušku prsta, aby ste podporili tvorbu kvapky krvi.

Množstvo získanej krvi závisí od hĺbky vpichu a od tlaku použitého, pod ktorým odberové pero priliehalo na pokožku.
Ak sa objaví nedostatočné množstvo krvi, vyvíjajte pri ďalšom odbere krvi na odberové pero väčší tlak. Ak nestačí ani to, zväčšujte postupne nastavenie hĺbky vpichu.
Ak sa objaví príliš veľa krvi, znížte nastavenie hĺbky vpichu.

▶ Ihneď po odbere krvi odmerajte svoju glykémiu podľa návodu na použitie vášho glukomera.

Odporúčame následne chrániť miesto vpichu pred znečistením.

Zavádzanie novej lancety

Ak ste už použili odberové pero na odber krvi, budete pri nasledujúcom odbere krvi potrebovať novú lancetu.

▶ Páčku na boku odberového pera zatlačte až na doraz v smere **A** a potom späť v smere **B** (pozri ❾).

Ďalšia lanceta je teraz pripravená na použitie.

Okno vedľa páčky ukazuje nový počet dostupných lanciet, ktorý sa znížil o jednu, napríklad 5 namiesto 6.

▶ Zakaždým, keď potrebujete vymeniť lancetu, postupujte ako v predchádzajúcom kroku.

Zakaždým, keď sa zavedie nová lanceta, počet dostupných lanciet zobrazených v okne sa zníži o jednu, napríklad zo 4 na 3. Po zavedení šiestej a poslednej lancety sa v okne zobrazí 1.

Výmena použitého lancetového zásobníka

Ak ste použili šiestu a poslednú lancetu, je potrebné vymeniť použitý lancetový zásobník za nový.

▶ Stiahnite kryt z odberového pera (pozri ❷).

▶ Odoberte lancetový zásobník z odberového pera (pozri ❿).

Po použití lancetového zásobníka je na bielom valčeku viditeľný červený prúžok. Použitý lancetový zásobník má vstavaný blokovací mechanizmus, ktorý vám zabráni v opätovnom použití. Použité lancetové zásobníky môžete likvidovať spolu s bežným domácim odpadom, pokiaľ vo vašej krajine nie sú platné iné predpisy.

▶ Vložte nový lancetový zásobník (pozri časť *Vkladanie lancetového zásobníka*).

Prevádzkové podmienky

Používajte odberové pero vrátane príslušenstva za nasledujúcich prevádzkových podmienok:
- Teplotné rozmedzie: +5 až +45 °C
- Relatívne rozmedzie vlhkosti vzduchu: 5 až 90 %

Uchovávanie odberového pera a lancetových zásobníkov

Neuchovávajte odberové pero a lancetové zásobníky v extrémnych teplotách, napríklad v horúcom aute. Môže to ovplyvniť činnosť odberového pera a lancetového zásobníka.

Čistenie a dezinfekcia odberového pera a krytu

⚠ PREVENTÍVNE OPATRENIE
Nebezpečenstvo infekcie
Odberové pero a kryt sa mohli dostať do kontaktu s krvou.
Aby sa zabránilo prenosu infekcií, vždy vyčistite a dezinfikujte odberové pero a kryt predtým, ako s nimi bude manipulovať niekto iný, napríklad, aby vám pomohol.

Aby ste zabránili prenosu infekcií, musíte odberové pero a kryt pravidelne čistiť a dezinfikovať:
- Aspoň raz za týždeň.
- Ak sa na odberovom pere alebo na kryte nachádza krv.
- Vždy predtým, ako bude niekto iný manipulovať s odberovým perom, napríklad, aby vám pomohol.

Potrebujete utierky bez žmolkov, do ktorých môžete celé odberové pero zavinúť, vodu a 70 % izopropanol.

Pred dezinfekciou odberového pera a krytu ich musíte najskôr vyčistiť, aby ste odstránili krv a iné nečistoty.

Aby nedošlo k poškodeniu odberového pera a krytu:
- Neponárajte odberové pero a kryt do tekutín.
- Na čistenie použite len vodu a na dezinfekciu len 70 % izopropanol.

▶ Stiahnite kryt z odberového pera (pozri ❷).

▶ Odoberte lancetový zásobník z odberového pera (pozri ❿).

Čistenie

▶ Utierku zľahka namočte do vody.

▶ Dôkladne utrite odberové pero a kryt. Čistite odberové pero len z vonkajšej strany (pozri ⓫) a kryt z vonkajšej i vnútornej strany (pozri ⓬).

▶ Osušte odberové pero a kryt suchou utierkou.

Dezinfekcia

▶ Utierku dôkladne navlhčite 70 % izopropanolom.

▶ Dôkladne utierajte odberové pero a kryt po dobu 2 minút. Utierajte odberové pero len z vonkajšej strany a kryt z vonkajšej i vnútornej strany.

▶ Znovu nasaďte kryt.

▶ Celé odberové pero oviňte utierkou.

▶ Nechajte odberové pero 8 minút zavinuté.

▶ Odberové pero odviňte a nechajte ho oschnúť na vzduchu.

Likvidácia odberového pera

⚠ PREVENTÍVNE OPATRENIE
Nebezpečenstvo infekcie
Odberové pero sa dostalo do styku s krvou a je zlikvidované nesprávne.
Na zabránenie prenosu infekcií zlikvidujte použité odberové pero ako infekčný materiál v súlade s predpismi platnými vo vašej krajine.

Počas odberu kvapky krvi sa odberové pero môže dostať do kontaktu s krvou. Použité odberové pero preto predstavuje riziko infekcie.

Nepoužité odberové pero zlikvidujte ako plastový odpad.

Informácie o správnej likvidácii vám poskytne miestny kompetentný úrad.

Alternatívne miesta odberu krvi

Kapilárnu krv na meranie glykémie môžete získať nielen z bruškov prstov, ale aj z iných miest (dlaň, predlaktie, rameno, lýtko alebo stehno), takzvané meranie na alternatívnych miestach (anglicky: Alternative Site Testing, skrátene: AST). Ak chcete získať kapilárnu krv z iných miest, musíte bežný kryt nahradiť špeciálnym krytom, krytom Accu-Chek FastClix AST.

Informácie o objednávaní

Ak si chcete objednať odberové pero Accu-Chek FastClix, lancetový zásobník Accu-Chek FastClix alebo kryt Accu-Chek FastClix AST, kontaktujte zákaznícku podporu a servisné stredisko (pozri časť *Zákaznícka podpora a servisné stredisko*).

Hlásenie závažných udalostí

Pre pacienta/používateľa/tretiu stranu v Európskej únii a v krajinách s rovnakým regulačným režimom: ak počas používania tejto pomôcky alebo v dôsledku jej používania došlo k závažnej udalosti, oznámte to výrobcovi a vášmu vnútroštátnemu orgánu.

Aktualizácia informácií

2021-03

Zákaznícka podpora a servisné stredisko

Slovensko
Infolinka ACCU-CHEK: 0800 120200
www.accu-chek.sk

📖 i	Pozri návod na použitie alebo elektronický návod na použitie
⚠	Upozornenie, rešpektujte bezpečnostné pokyny v návode na použitie, ktorý ste dostali s týmto výrobkom.
⌛	Použiteľné do
STERILE R	Sterilizované žiarením
⊗	Použiť iba raz
(1)	Jeden pacient – viacnásobné použitie
MD	Zdravotnícka pomôcka
🏭	Výrobca
UDI	Jedinečný identifikátor pomôcky
REF	Katalógové číslo
LOT	Číslo šarže
CE	Spĺňa požiadavky príslušnej Legislatívy EÚ

CE 0123

ACCU-CHEK a FASTCLIX sú ochranné známky Roche.

© 2021 Roche Diabetes Care

Roche Diabetes Care GmbH
Sandhofer Strasse 116
68305 Mannheim, Germany
www.accu-chek.com

Roche

DE 09208968001(02) – US 09208968002

Folding Grid 520x920_65x115 mm, A_Glue

SL HR

ACCU-CHEK® FastClix

Sprožilna naprava in lanceta

Lancetar i lanceta

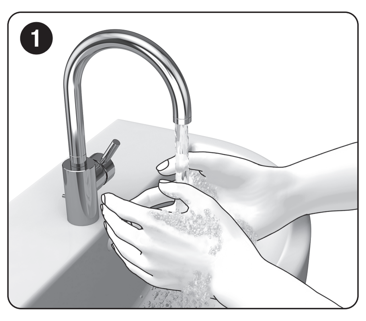
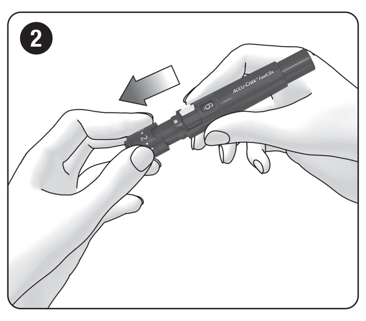
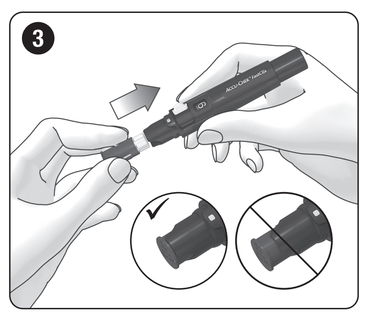
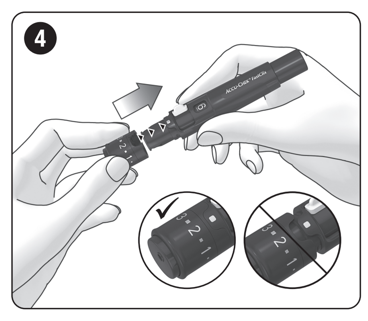
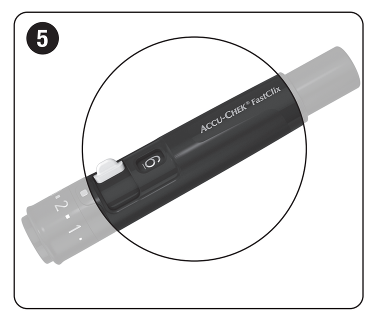
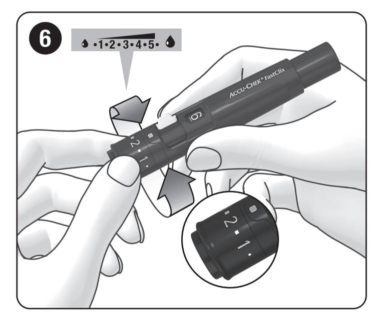

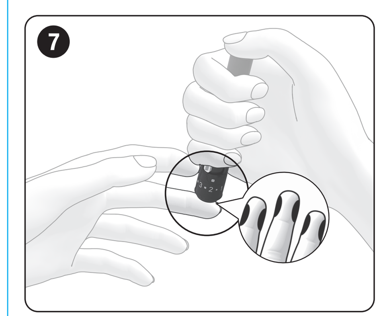
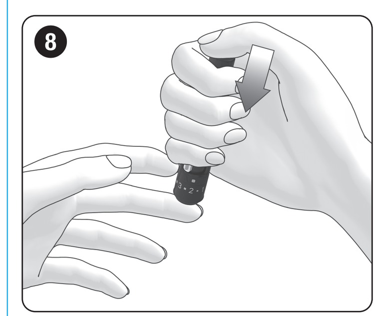
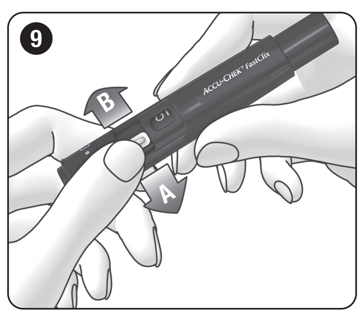

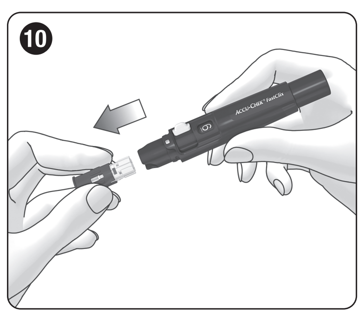
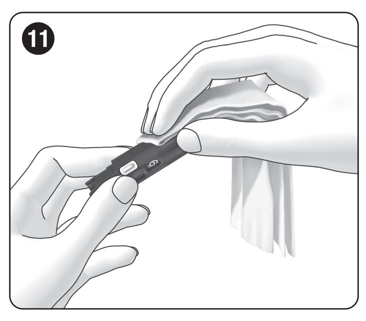
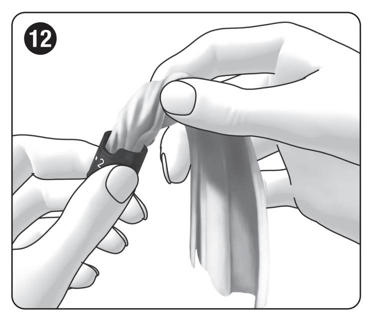

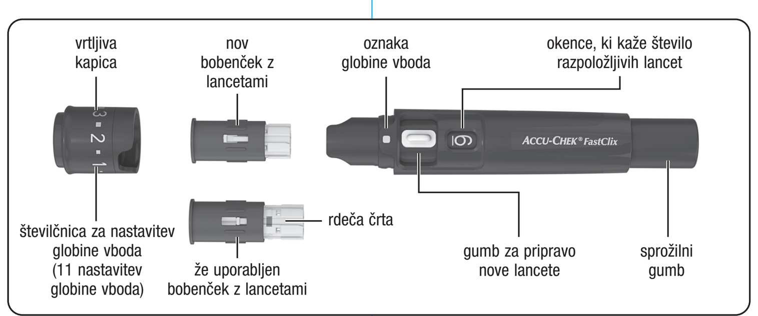

(SL) Navodila za uporabo

Predvidena uporaba

Sprožilna naprava
Sprožilna naprava Accu-Chek FastClix je naprava za enostaven in neboleč odvzem kapilarne krvi iz prstnih blazinic. Sprožilna naprava Accu-Chek FastClix je samo za osebno uporabo! Za odvzem krvi se lahko uporablja samo pri eni osebi. Če sprožilno napravo uporabljajo tudi drugi ljudje, vključno z družinskimi člani, ali če jo zdravstveno osebje uporabi za odvzem krvi pri več različnih osebah, obstaja tveganje prenosa okužb. Zato ta sprožilna naprava ni primerna za profesionalno uporabo v zdravstvenih ustanovah. Izdelek ni sterilen.

Ciljna skupina uporabnikov tega izdelka so ljudje, ki izvajajo samokontrolo ravni glukoze v krvi.

Lanceta
V bobenčku je šest lancet Accu-Chek FastClix. Bobenček z lancetami je namenjen za uporabo v sprožilni napravi Accu-Chek FastClix. Bobenček z lancetami je za enkratno uporabo. Vsaka lanceta v njem se uporabi le enkrat. V bobenčku z lancetami Accu-Chek FastClix je 6 lancet in namenjen je uporabi s sprožilno napravo Accu-Chek FastClix za enostaven in neboleč odvzem kapilarne krvi. Bobenček z lancetami je izdelek za enkratno uporabo, tako da je vsaka od 6 lancet v njem le za enkratno uporabo. Vsaka lanceta ima zaščitno kapico, ki zagotavlja sterilne pogoje do prve uporabe. Lancete so sterilizirane z izžarevanjem. Že uporabljen bobenček z lancetami je zaščiten pred ponovno uporabo.

Značilnosti sprožilne naprave

Sprožilna naprava ponuja 11 nastavitev globine vboda, tako da globino vboda lahko prilagodite glede na strukturo svoje kože. S sprožilnim gumbom lahko v enem koraku napnete sprožilno napravo in sprožite lanceto. Ko se lanceta sproži, predre kožo. V sprožilno napravo vstavite bobenček s 6 lancetami. Z novimi, sterilnimi lancetami si lahko šestkrat odvzamete vzorec krvi, potem pa je bobenček treba zamenjati.

Pred prvo uporabo

Ta navodila za uporabo preberite, še preden odvzamete kapljico krvi iz prstne blazinice.

Informacije, ki opisujejo situacijo, v kateri se predvideva resna nevarnost glede uporabe pripomočka, imajo naslednji naslov:

⚠ **OPOZORILO**

Informacije glede posebne previdnosti za varno in učinkovito uporabo pripomočka ali za preprečevanje poškodbe pripomočka, do katere bi lahko prišlo zaradi uporabe, kar vključuje nepravilno uporabo, imajo naslednji naslov:

⚠ **PREVIDNOSTNI UKREP**

⚠ **OPOZORILO**
Tveganje zadušitve
Ta izdelek vsebuje majhne dele, ki jih je mogoče pogoltniti.
Izdelek shranjujte nedosegljivo osebam, ki bi lahko pogoltnile majhne dele, npr. majhnim otrokom.
Nevarnost okužbe
Med odvzemom kapljice krvi lahko sprožilna naprava pride v stik s krvjo.
Da bi preprečili prenos okužb, sprožilne naprave ne smejo uporabljati druge osebe, niti družinski člani. Zdravstveno osebje ne sme uporabljati sprožilne naprave za odvzem krvi pri več kot eni osebi.
Nevarnost okužbe
Sprožilna naprava ali bobenček z lancetami lahko pride v stik s krvjo in iz njiju zaradi poškodbe lahko štrli kakšen del.
Da bi preprečili prenos okužb, preverite, ali sta sprožilna naprava in bobenček z lancetami kako poškodovana. Poškodovano sprožilno napravo ali bobenček z lancetami zavrzite kot kužni material v skladu s predpisi, ki veljajo v državi, kjer živite.

⚠ **PREVIDNOSTNI UKREP**
Nevarnost poškodbe
Stik sprožilne naprave, bobenčka z lancetami ali lancete s kožo lahko vzdraži kožo.
Če se koža vzdraži ali vname, se posvetujte z zdravstvenim osebjem.
Nevarnost poškodbe
Igla lancete se na trdi površini lahko poškoduje.
Lanceto uporabite le za odvzem kapljice krvi.
Nevarnost poškodbe
Nekateri deli sprožilne naprave, na primer gumb za napenjanje, se med uporabo lahko sprožijo.
Sprožilne naprave ne usmerjajte v obraz ali druge ljudi.

Če je sprožilna naprava ali bobenček z lancetami padla/padel na tla ali je bil/-a izpostavljen/-a kateri drugi mehanski obremenitvi, jo/ga preglejte glede poškodb, npr. razpok. Ne uporabite je, če so poškodovane.

V sprožilno napravo Accu-Chek FastClix vstavite samo bobenčke z lancetami Accu-Chek FastClix. Druge lancete ali bobenčki z lancetami lahko povzročijo napačno delovanje sprožilne naprave ali jo trajno poškodujejo.

Priprava

▶ Pred odvzemom krvi si roke umijte s toplo vodo in milom (glejte ❶). Roke dobro osušite. To pripomore k zmanjšanju tveganja za okužbo vbodnega mesta in obenem spodbudi prekrvitev.

Vstavitev bobenčka z lancetami

Pred odvzemom krvi je treba v sprožilno napravo vstaviti bobenček z lancetami.

⚠ **OPOZORILO**
Nevarnost okužbe
Lancete v poškodovanem bobenčku verjetno niso več sterilne.
Če je bobenček z lancetami poškodovan ali razpokan, ga ne uporabite za odvzem vzorca krvi.

▶ S sprožilne naprave snemite kapico (glejte ❷).
▶ V sprožilno napravo vstavite – z belim koncem naprej – nov bobenček z lancetami (glejte ❸).

Ko vstavite bobenček z lancetami, ne pritisnite istočasno sprožilnega gumba. Sprožilne naprave z vstavljenim bobenčkom ne odložite na mizo na sprožilni gumb. S tem lahko sprožite lanceto in se nenamerno zbodete.

Bobenček z lancetami je pravilno vstavljen, če je v celoti v sprožilni napravi in izstopa spredaj le še rob (glejte ❸).

▶ Ponovno nataknite kapico. Zareza na robu kapice se mora ujemati z izbočenim izrisom oznake za globino vboda (srebrni kvadrat) (glejte ❹).

Kapica je pravilno nataknjena, če je potisnjena do konca in se pri tem slišno zaskoči.

Kapica se lahko namesti do konca, le če je bobenček z lancetami v celoti v sprožilni napravi. Kapice ne nameščajte na silo, saj tako lahko poškodujete kapico in sprožilno napravo. Namesto tega popravite namestitev bobenčka z lancetami.

V vsakem bobenčku z lancetami je 6 lancet. Prva lanceta je že pripravljena za uporabo. V okencu s številom razpoložljivih lancet je številka 6; to pomeni, da je na voljo še 6 lancet (glejte ❺).

Nasvet
Bobenček z lancetami ne odstranite, dokler ne porabite vseh 6 lancet. Ko bobenček z lancetami enkrat odstranite iz sprožilne naprave, ga ne morete več ponovno vstaviti.

Nastavitev globine vboda

Izbirate lahko med 11 nastavitvami globine vboda (od 0,5 do 5,5). Srebrni kvadrat (oznaka za nastavljeno globino vboda) na sprožilni napravi označuje trenutno nastavitev globine vboda. Višja je številka, globlja je nastavitev globine vboda.

⚠ **OPOZORILO**
Nevarnost poškodb
Če je globina vboda pregloboka, lahko vbod poškoduje otroka.
Pred prvo uporabo sprožilne naprave na otrocih se posvetujte z vašim zdravstvenim osebjem. Začnite z najmanjšo globino vboda.

Če sprožilno napravo uporabljate prvič, priporočamo najnižjo nastavitev globine vboda, na primer 2.

▶ Zavrtite kapico, da se prikaže oznaka z želeno globino vboda (glejte ❻).

Odvzem kapljice krvi

⚠ **OPOZORILO**
Nevarnost okužbe
Lanceta je bila za odvzem krvi uporabljena večkrat.
Da preprečite prenos okužb, vsako lanceto za odvzem krvi uporabite le enkrat.
Nevarnost okužbe
Čeprav redko, se lahko zgodi, da se lanceta ne vrne v sprožilno napravo, potem ko pridobite kapljico krvi. Da preprečite prenos okužb, preverite, da po odvzemu krvi lanceta ne štrli iz zaščitne kapice. Če lanceta štrli iz kapice, sprožilno napravo **previdno** postavite na stran. Shranite jo nedosegljivo za druge in se obrnite na Center za pomoč uporabnikom in servis.

⚠ **PREVIDNOSTNI UKREP**
Nevarnost okužbe
Mesto vboda ni bilo čisto.
Pred odvzemom krvi očistite mesto vboda.
Nevarnost okužbe
Lanceti je potekel rok uporabnosti.
Uporabite le lancete z nepretečenim rokom uporabnosti. Rok uporabnosti je natisnjen ob simbolu ⌛ na ovojnini.

Na splošno se kri lahko odvzame iz katerega koli prsta. Prst pa je lahko neprimeren za odvzem, na primer prst z okužbo kože ali nohta. Priporočamo, da kapilarno kri odvzamete iz stranskega dela prstne blazinice, saj je ta predel najmanj občutljiv za bolečino. Za vsak odvzem krvi uporabite novo lanceto, saj je odvzem tako skoraj neboleč.

Sprožilno napravo uporabljajte le z nameščeno kapico. Če kapica ni nameščena, lanceta zbode pregloboko in povzroči nepotrebno nelagodje.

▶ Sprožilno napravo čvrsto pritisnite na izbrano mesto vboda (glejte ❼).
▶ Pritisnite do konca na sprožilni gumb (glejte ❽).

Lanceta se sproži in vbode v kožo.

▶ Da spodbudite oblikovanje kapljice krvi, nežno masirajte prst v smeri proti prstni blazinici.

Količina krvi, ki se pojavi na mestu vboda, je odvisna od globine vboda in moči pritiska sprožilne naprave na prst.

Če ste pridobili premalo krvi, poskusite ponovno in tokrat sprožilno napravo pritisnite močneje. Če krvi še vedno ni dovolj, ponovite postopek z nastavitvijo večje globine vboda.
Če pridobite prevelik vzorec krvi, zmanjšajte globino vboda.

▶ Takoj po odvzemu krvi izmerite raven glukoze v krvi skladno z navodili za uporabo merilnika.

Priporočamo, da potem mesto vboda zaščitite, da ostane čisto.

Namestitev nove lancete

Potem ko ste si s sprožilno napravo odvzeli vzorec krvi, morate za naslednji odvzem imeti pripravljeno novo lanceto.

▶ Gumb na strani sprožilne naprave potisnite do konca v smeri **A** in nato nazaj v smeri **B** (glejte ❾).

Naslednja lanceta je zdaj pripravljena za uporabo.

Okence poleg gumba kaže eno razpoložljivo lanceto manj, na primer 5 namesto 6.

▶ Vsako lanceto zamenjajte po opisanem postopku.

Vedno, kadar je pripravljena nova lanceta, se število razpoložljivih lancet v okencu zmanjša za eno, na primer s 4 na 3. Ko namestite šesto, zadnjo lanceto, se v okencu prikaže številka 1.

Zamenjava porabljenega bobenčka z lancetami

Potem ko porabite šesto, zadnjo lanceto, je treba porabljeni bobenček zamenjati z novim.

▶ S sprožilne naprave snemite kapico (glejte ❷).
▶ Iz sprožilne naprave izvlecite bobenček z lancetami (glejte ❿).

Če je bobenček z lancetami porabljen, je na belem valjčku rdeča črta. Že uporabljen bobenček z lancetami ima vgrajen varnostni mehanizem, ki onemogoča ponovno uporabo. Porabljen bobenček z lancetami lahko odvržete med gospodinjske odpadke oziroma po predpisih, ki veljajo v državi, kjer živite.

▶ Vstavite nov bobenček z lancetami (glejte razdelek *Vstavljanje bobenčka z lancetami*).

Pogoji delovanja

Sprožilno napravo in druge pripomočke uporabljajte v naslednjih delovnih pogojih:
- v temperaturnem območju: od +5 do +45 °C
- v območju relativne vlažnosti: od 5 do 90 %

Shranjevanje sprožilne naprave in bobenčkov z lancetami

Sprožilne naprave in bobenčkov z lancetami ne shranjujte pri visokih temperaturah, na primer v vročem avtu. To lahko vpliva na delovanje sprožilne naprave in bobenčkov z lancetami.

Čiščenje in dezinfekcija sprožilne naprave in kapice

⚠ **PREVIDNOSTNI UKREP**
Nevarnost okužbe
Sprožilna naprava in kapica sta lahko prišli v stik s krvjo.
Da bi preprečili prenos okužb, očistite in razkužite sprožilno napravo in kapico vedno, preden jo kdo drug vzame v roke, na primer da bi vam pomagal.

Da bi preprečili prenos okužb, morate redno čistiti in razkuževati sprožilno napravo in kapico:
- vsaj 1-krat na teden,
- če so na sprožilni napravi ali kapici ostanki krvi,
- vselej, preden kdo drug vzame v roke sprožilno napravo, na primer da bi vam pomagal.

Uporabite krpe, ki ne puščajo vlaken in v katere sprožilno napravo lahko v celoti zavijete, ter vodo in 70-odstotni izopropanol.

Preden sprožilno napravo in kapico razkužite, ju morate najprej očistiti, da odstranite kri in drugo umazanijo.

Da sprožilne naprave in kapice ne poškodujete:
- Sprožilne naprave in kapice ne potopite v tekočino.
- Za čiščenje uporabite samo vodo, za razkuževanje pa samo 70-odstotni izopropanol.

▶ S sprožilne naprave snemite kapico (glejte ❷).
▶ Iz sprožilne naprave izvlecite bobenček z lancetami (glejte ❿).

Čiščenje
▶ Z vodo rahlo navlažite krpo.
▶ Sprožilno napravo in kapico temeljito obrišite. Sprožilno napravo obrišite samo po zunanji strani (glejte ⓫), kapico pa po zunanji in notranji površini (glejte ⓬).
▶ Sprožilno napravo in kapico obrišite še s suho krpo.

Razkuževanje
▶ Krpo dobro navlažite s 70-odstotnim izopropanolom.
▶ Sprožilno napravo in kapico temeljito brišite po 2 minuti vsako. Sprožilno napravo obrišite samo po zunanji strani, kapico pa po zunanji in notranji površini.
▶ Ponovno nataknite kapico.
▶ Sprožilno napravo v celoti zavijte v krpo.
▶ Sprožilno napravo pustite zavito 8 minut.
▶ Nato odvijte sprožilno napravo in počakajte, da se posuši na zraku.

Odlaganje sprožilne naprave med odpadke

⚠ **PREVIDNOSTNI UKREP**
Nevarnost okužbe
Sprožilna naprava je prišla v stik s krvjo, med odpadke pa je bila odložena neustrezno.
Da preprečite prenos okužb, uporabljeno sprožilno napravo zavrzite kot kužni material v skladu s predpisi, ki veljajo v državi, kjer živite.

Med odvzemom kapljice krvi lahko sprožilna naprava pride v stik s krvjo. Uporabljena sprožilna naprava je potencialni vir okužbe.

Neuporabljeno sprožilno napravo zavrzite med plastične odpadke.

Za informacije o pravilnem odlaganju se obrnite na zadevni lokalni organ.

Druga vbodna mesta za odvzem krvi

Kapilarno kri za merjenje ravni glukoze v krvi lahko odvzamete ne le iz prstne blazinice, ampak tudi drugje (iz dlani, podlakti, nadlakti, stegen ali meč), to imenujemo merjenje iz drugih vbodnih mest (angl. *Alternative Site Testing*, skrajšano: AST). Da bi lahko odvzeli kapilarno kri iz drugih vbodnih mest, morate običajno kapico zamenjati s posebno, AST-kapico Accu-Chek FastClix.

Informacije za naročanje

Če želite naročiti sprožilno napravo Accu-Chek FastClix, bobenček z lancetami Accu-Chek FastClix ali AST-kapico Accu-Chek FastClix, se obrnite na Center za pomoč uporabnikom in servis (glejte razdelek *Center za pomoč uporabnikom in servis*).

Poročanje o resnih zapletih

Za bolnika/uporabnika/tretjo stranko v Evropski uniji in v državah z enako zakonsko ureditvijo; če med uporabo tega pripomočka ali kot posledica njegove uporabe nastane resen zaplet, poročajte o njem proizvajalcu in ustreznemu nacionalnemu organu.

Zadnja sprememba

2021-03

Center za pomoč uporabnikom in servis

Slovenija
Center za pomoč uporabnikom in servis Accu-Chek
Brezplačen telefon: 080 12 32
www.accu-chek.si

🕮ℹ	Upoštevajte navodila za uporabo ali elektronska navodila za uporabo
⚠	Previdno, upoštevajte varnostna opozorila v priloženih navodilih za uporabo.
⌛	Uporabno do
STERILE R	Sterilizirano z izžarevanjem
⊗	Samo za enkratno uporabo
(1)	En bolnik – večkratna uporaba
MD	Medicinski pripomoček
🏭	Proizvajalec
UDI	Edinstveni identifikator pripomočka
REF	Kataloška številka
LOT	Številka serije
CE	Skladno z določbami veljavne zakonodaje EU

CE 0123

ACCU-CHEK in FASTCLIX sta blagovni znamki družbe Roche.

© 2021 Roche Diabetes Care

Roche Diabetes Care GmbH
Sandhofer Strasse 116
68305 Mannheim, Germany
www.accu-chek.com

Roche

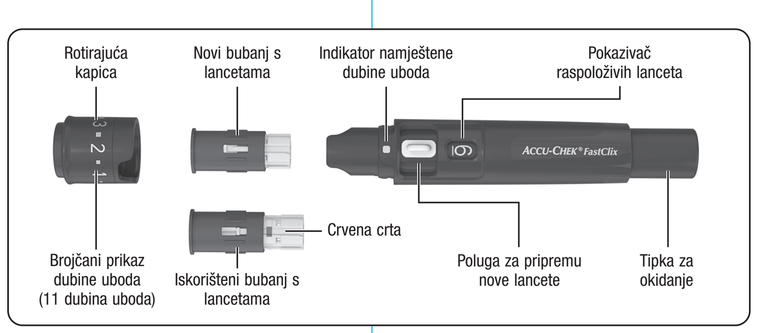

(HR) Upute za uporabu

Predviđena namjena

Lancetar
Lancetar Accu-Chek FastClix je uređaj za jednostavno, gotovo bezbolno vađenje uzoraka kapilarne krvi iz jagodica prstiju. Lancetar Accu-Chek FastClix je predviđen samo za jednog pacijenta! Njime se smije vaditi krv samo jedne te iste osobe. Kada lancetar zajednički koristi više osoba, čak i onda kada su to članovi iste obitelji, ili kada ih liječnik koristi za uzimanje uzoraka krvi od više različitih osoba, tada postoji rizik od prijenosa infekcije. Ovaj lancetar stoga nije prikladan za profesionalno korištenje u zdravstvenim ustanovama. Ovaj proizvod nije sterilan.

Osobe koje provode samokontrolu dijabetesa smatraju se ciljanom grupom.

Lanceta
Bubanj sadrži šest lanceta Accu-Chek FastClix. Bubanj s lancetama predviđen je za uporabu z s lancetarom Accu-Chek FastClix. Bubanj s lancetama je dio predviđen za jednokratnu uporabu. Svaka lanceta predviđena je samo za jednokratnu uporabu. Bubanj s lancetama Accu-Chek FastClix uključuje 6 lanceta i predviđen je za uporabu s lancetarom Accu-Chek FastClix za jednostavno, gotovo bezbolno vađenje uzoraka kapilarne krvi iz jagodica prstiju. Bubanj s lancetama je jednokratni artikl sa 6 lanceta koje su predviđene za jednokratnu uporabu. Svaka lanceta ima zaštitnu kapicu koja jamči sterilne uvjete do prve uporabe. Lancete su sterilizirane pomoću radijacije. Upotrijebljeni bubanj s lancetama je zaštićen od ponovne uporabe.

Karakteristike lancetara

Lancetar omogućuje 11 različitih dubina uboda tako da se dubina uboda može prilagoditi stanju vaše kože. Pomoću tipke za okidanje možete u jednom koraku lancetar napeti i otpustiti lancetu. Prilikom otpuštanja lanceta probija kožu. Umetnite bubanj sa 6 lanceta u lancetar. Možete obaviti 6 vađenja krvi, svaki put sa sterilnom lancetom, nakon čega zamijenite bubanj.

Prije nego počnete

Pročitajte ove upute za uporabu prije nego što izvadite kapljicu krvi iz vrha prsta.

Informacije koje opisuju situacije u kojima postoji predvidivi ozbiljni rizik s uporabom ovog uređaja, navedene su u poglavljima pod nazivom:

⚠ **UPOZORENJE**

Informacije u vezi posebne skrbi koju trebate primijeniti za sigurnu i djelotvornu uporabu uređaja ili radi izbjegavanja oštećenja uređaja uzrokovanih uporabom, uključujući i nepravilnu uporabu, navedene su u poglavljima pod nazivom:

⚠ **MJERA OPREZA**

⚠ **UPOZORENJE**
Rizik od gušenja
Ovaj proizvod sadrži malene dijelove te se može progutati.
Držite ovaj proizvod izvan dohvata osobe koje mogu progutati malene dijelove, npr. mala djeca.
Rizik od infekcije
Prilikom vađenja kapljice krvi, lancetar može doći u kontakt s krvlju.
Kako bi spriječili prijenos infekcija, lancetar ne smiju upotrebljavati druge osobe, čak i ako su članovi obitelji. Zdravstveni radnici ne smiju upotrebljavati lancetar za vađenje krvi od drugih osoba.
Rizik od infekcije
Lancetar ili bubanj s lancetama došli su u kontakt s krvlju i oštećenje je uzrokovalo pojavu isturenih oštrih dijelova.
Kako bi spriječili prijenos infekcija, provjerite lancetar i bubanj s lancetama za oštećenja. Zbrinite oštećeni lancetar ili bubanj s lancetama kao zarazni materijal u skladu s propisima važećim u vašoj zemlji.

⚠ **MJERA OPREZA**
Rizik od ozljede
Kontakt kože s lancetarom, bubnjem s lancetama ili lancetom može uzrokovati nadražaj kože.
Ako se koža nadraži ili upali, konzultirajte svog liječnika.
Rizik od ozljede
Igla lancete oštećena je radi uporabe na tvrdoj podlozi.
Upotrebljavajte samo lancete radi dobivanja kapljice krvi.
Rizik od ozljede
Dijelovi lancetara, kao što je npr. tipka za okidanje mogu okinuti prilikom uporabe.
Nemojte usmjeravati lancetar prema licu ili prema drugim osobama.

Ako lancetar ili bubanj s lancetama ispadnu ili se izlože drugom mehaničkom naporu, provjerite moguća oštećenja, npr. napukline. Nemojte ih upotrebljavati ako su oštećeni.

Umetnite isključivo bubanj s lancetama Accu-Chek FastClix u lancetar Accu-Chek FastClix. Druge lancete ili bubnjevi s lancetama mogu utjecati na rad lancetara ili ga trajno oštetiti.

Priprema

▶ Prije vađenja krvi operite ruke toplom vodom i sapunom (vidi sliku ❶). Dobro osušite ruke. Time se smanjuje mogućnost zagađenja mjesta uboda i pospješuje prokrvljenost.

Umetanje bubnja s lancetama

Da biste lancetarom mogli izvaditi krv morate u njega umetnuti bubanj s lancetama.

⚠ **UPOZORENJE**
Rizik od infekcije
Lancete u oštećenom bubnju s lancetama možda više nisu sterilne.
Ako je bubanj s lancetama oštećen ili pokazuje napukline, nemojte ga upotrebljavati za vađenje krvi.

▶ Skinite kapicu s lancetara (vidi sliku ❷).
▶ Umetnite novi bubanj s lancetama – s bijelim krajem naprijed - u lancetar (vidi sliku ❸).

Nemojte umetati bubanj s lancetama i pritisnuti tipka za okidanje u isto vrijeme. Nemojte istovremeno umetati bubanj s lancetama s tipkom za okidanje oslonjenom na površinu, npr. o ploču stola. Time se može otpustiti lanceta i možete se slučajno ubosti.

Bubanj s lancetama je pravilno umetnut kada je potpuno smješten u lancetaru i iz lancetara viri samo njegov rub (vidi sliku ❸).

▶ Ponovno postavite kapicu. Pritom se moraju udubljenje na rubu kapice i izbočenje na pokazivaču dubine uboda (srebrni kvadrat) uglaviti jedno u drugo (vidi sliku ❹).

Kapica je pravilno postavljena kada sjedne do kraja tako da se čuje i osjeti kako se uglavila.

Kapica će lako sjesti do kraja ako je bubanj s lancetama potpuno smješten u lancetaru. Ne koristite silu kada postavljate kapicu. Time možete oštetiti kapicu i lancetar. Umjesto toga popravite položaj bubnja s lancetama.

Svaki bubanj sadrži 6 lanceta. Prva lanceta sada je spremna za uporabu. Pokazivač raspoloživih lanceta pokazuje brojku 6, što znači da je na raspolaganju 6 lanceta (vidi sliku ❺).

Savjet
Nemojte vaditi bubanj s lancetama prije nego iskoristite svih 6 lanceta. Nakon što ga jednom izvadite, bubanj s lancetama više ne možete vratiti u lancetar.

Namještanje dubine uboda

Možete namjestiti 11 dubina uboda (od 0,5 do 5,5). Srebrni kvadrat (indikator dubine uboda) na lancetaru pokazuje namještenu dubinu uboda. Što je veći broj, to je veća i dubina uboda.

Ako još nemate iskustva s ovim lancetarom, preporučujemo da namjestite manju dubinu uboda, npr. dubinu uboda 2.

⚠ **UPOZORENJE**
Rizik od ozljede
Ako je dubina uboda prevelika, ubod može ozlijediti dijete.
Prije prve upotrebe lancetara na djetetu, obratite se svom liječniku. Započnite s najmanjom dubinom uboda.

▶ Zakrenite kapicu do dubine uboda željene veličine prikazane na indikatoru dubine uboda (vidi sliku ❻).

Vađenje kapljice krvi

⚠ **UPOZORENJE**
Rizik od infekcije
Lanceta je upotrijebljena više puta za vađenje krvi.
Kako bi spriječili prijenos infekcija, upotrijebite lancetu samo jednom za vađenje krvi.
Rizik od infekcije
U rijetkim slučajevima, lanceta se ne povlači natrag u lancetar nakon što izvadite krv.
Kako bi spriječili prijenos infekcija, provjerite da lanceta ne viri iz kapice nakon što izvadite krv. Ako lanceta viri iz kapice, **pažljivo** odložite lancetar. Čuvajte lancetar dalje dosega i obratite se službi za podršku korisnicima.

⚠ **MJERA OPREZA**
Rizik od infekcije
Mjesto uboda nije dobro očišćeno.
Očistite mjesto uboda prije vađenja krvi.
Rizik od infekcije
Rok valjanosti lancete je istekao.
Upotrebljavajte samo lancete unutar roka valjanosti. Rok valjanosti je naveden pored simbola ⌛ na pakiranju.

Općenito govoreći krv se može izvući iz bilo kojeg prsta. Neki prsti mogu biti neprikladni za vađenje krvi, npr. u slučaju infekcije kože ili nokta. Preporučujemo vađenje kapilarne krvi iz bočne strane jagodice prsta jer je taj dio najmanje osjetljiv na bol. Kod vađenja krvi svaki put koristite novu lancetu kako bi vađenje krvi bilo gotovo bezbolno.

Lancetar koristite samo ako je kapica na svom mjestu. Korištenjem lancetara bez kapice, lanceta će prodrijeti preduboko i ubod će biti bolan.

▶ Čvrsto pritisnite lancetar na odabrano mjesto uboda (vidi sliku ❼).
▶ Pritisnite tipku za okidanje do kraja (vidi sliku ❽).

Lanceta je otpuštena i stvara ubod na koži.

▶ Nježno masirajte prst prema jagodici dok se ne pojavi kapljica krvi.

Količina krvi koju ćete dobiti ovisi o odabranoj dubini uboda i jačini pritiska lancetara na površinu kože.

Ako je dobivena količina krvi premala, pokušajte ponovo, ali ovoga puta lancetar jače pritisnite uz kožu. Ako još uvijek ne dobivate dovoljnu količinu krvi, ponovite postupak s većom dubinom uboda.
Ako dobivate previše krvi, smanjite dubinu uboda.

▶ Izvršite mjerenje glukoze u krvi odmah nakon što ste izvadili krv prema uputama za uporabu vašeg aparata za mjerenje glukoze u krvi.

Nakon vađenja krvi preporučeno je zaštititi mjesto uboda kako biste ga održali čistim.

Priprema nove lancete

Nakon što se pomoću lancetara izvadili uzorak krvi, za sljedeće vađenje krvi potrebna vam je nova lanceta.

▶ Pomaknite polugu sa strane lancetara do kraja u smjeru **A** i opet u smjeru **B** (vidi sliku ❾).

Sljedeće lanceta sada je spremna za uporabu.

Pokazivač broja raspoloživih lanceta uz polugu sada pokazuje jednu lancetu manje, npr. 5 umjesto ranijih 6.

▶ Ponovite prethodno opisani postupak pri svakom mijenjanju lancete.

Nakon svake promjene lancete pokazivač raspoloživih lanceta pokazuje jednu lancetu manje, npr. sada 3 umjesto ranijih 4. Kada ste pripremili šestu, i time posljednju lancetu, pokazivač pokazuje 1.

Mijenjanje iskorištenog bubnja s lancetama

Kada ste upotrijebili šestu, tj. zadnju lancetu, potrebno je zamijeniti cijeli bubanj s lancetama novim.

▶ Skinite kapicu s lancetara (vidi sliku ❷).
▶ Izvadite bubanj s lancetama iz lancetara (vidi sliku ❿).

Kod iskorištenog bubnja s lancetama na bijelom cilindru vidljiva je crvena crta. Iskorišteni bubanj s lancetama ima sigurnosni mehanizam koji onemogućuje ponovno umetanje bubnja. Iskorišteni bubanj s lancetama možete zbrinuti s kućnim otpadom, ukoliko u vašoj zemlji to nije drugačije propisano.

▶ Umetnite novi bubanj s lancetama (vidi dio *Umetanje bubnja s lancetama*).

Uvjeti rada

Upotrebljavajte lancetare i pribor pod sljedećim radnim uvjetima.
- Raspon temperature: +5 do +45 °C
- Raspon relativne vlažnosti zraka: 5 do 90 %

Čuvanje lancetara i bubnja

Nemojte čuvati lancetar i bubanj s lancetama na visokim temperaturama, npr. u zagrijanom automobilu. To može utjecati na rad lancetara i bubnja s lancetama.

Čišćenje i dezinfekcija lancetara i kapice

⚠ **MJERA OPREZA**
Rizik od infekcije
Lancetar i kapica mogu doći u kontakt s krvi.
Kako bi spriječili prijenos infekcija, uvijek očistite i dezinficirajte lancetar i kapicu prije nego što je druga osoba uzme u ruku, npr. da vam pomogne.

Kako bi spriječili prijenos infekcija, lancetar i kapicu morate redovito čistiti i dezinficirati:
- najmanje jedanput tjedno,
- ako se na njima zadržala krv,
- uvijek prije nego li netko drugi uzme lancetar u ruke, npr. da bi vam pomogao.

Za to su vam potrebne krpe koje ne ispuštaju vlakna, u koje se lancetar može potpuno zamotati, voda i 70 %-tni izopropanol.

Prije nego li dezinficirate lancetar i kapicu morate ih najprije očistiti kako biste uklonili krv i ostale nečistoće.

Kako bi izbjegli oštećenje lancetara i kapice:
- Nikad ne potapajte lancetar i kapicu u tekućine.
- Za čišćenje koristite samo vodu, a za dezinfekciju samo 70 %-tni izopropanol.

▶ Skinite kapicu s lancetara (vidi sliku ❷).
▶ Izvadite bubanj s lancetama iz lancetara (vidi sliku ❿).

Čišćenje
▶ Krpu lagano namočite vodom.
▶ Temeljito obrišite lancetar i kapicu. Obrišite lancetar samo izvana (vidi sliku ⓫) a kapicu izvana i iznutra (vidi sliku ⓬).
▶ Posušite lancetar i kapicu suhom krpom.

Dezinfekcija
▶ Dobro namočite krpu 70 %-tnim izopropanolom.
▶ Temeljito obrišite 2 minute zasebno lancetar i kapicu. Obrišite lancetar samo izvana, a kapicu izvana i iznutra.
▶ Ponovno postavite kapicu.
▶ Lancetar potpuno zamotajte u krpu.
▶ Ostavite lancetar da zamotan odstoji 8 minuta.
▶ Ponovno odmotajte lancetar i ostavite ga da se osuši na zraku.

Zbrinjavanje lancetara

⚠ **MJERA OPREZA**
Rizik od infekcije
Lancetar je došao u kontakt s krvi i nije pravilno zbrinut.
Kako bi spriječili prijenos infekcija, zbrinite upotrijebljeni lancetar kao zarazni materijal u skladu s propisima važećim u vašoj zemlji.

Prilikom vađenja kapljice krvi, lancetar može doći u kontakt s krvlju. Upotrijebljeni lancetar stoga nosi rizik od infekcije.

Zbrinite neupotrijebljeni lancetar kao plastični otpad.

Za informacije o pravilnom zbrinjavanju kontaktirajte lokalna tijela.

Alternativna mjesta za uzimanje kapljice krvi

Kapilarnu krv namijenjenu za mjerenje glukoze u krvi možete izvaditi ne samo iz jagodica prstiju, već i iz drugih mjesta na tijelu (jastučića dlana, podlaktice, nadlaktice, lista ili bedra), takozvana mjerenja iz alternativnih mjesta na tijelu (engleski: Alternative Site Testing, skraćeno: AST). Da biste mogli kapilarnu krv vaditi iz drugih mjesta na tijelu morate običnu kapicu zamijeniti posebnom kapicom – AST-kapicom Accu-Chek FastClix.

Podaci za narudžbu

Ako želite naručiti lancetar Accu-Chek FastClix ili bubanj s lancetama Accu-Chek FastClix ili AST kapicu Accu-Chek FastClix, obratite se službi podrške za korisnike (vidi odlomak *Služba podrške za korisnike*).

Prijava ozbiljnih incidenata

Za bolesnike/korisnike/treće strane u Europskoj uniji i zemljama s istim regulatornim režimom, ako se tijekom uporabe ovog uređaja ili kao posljedica uporabe dogodi ozbiljni incident, molimo da izvijestite proizvođača i svoje nacionalno tijelo.

Posljednja izmjena

2021-03

Služba podrške za korisnike

Hrvatska
Služba podrške za korisnike:
Besplatna telefonska linija: 0800 60 00 60

🕮ℹ	Pogledajte upute za uporabu ili elektroničke upute za uporabu
⚠	Pozor, slijedite sigurnosne naputke u uputama za uporabu ovog proizvoda.
⌛	Upotrebljivo do
STERILE R	Sterilizirano pomoću radijacije
⊗	Samo za jednokratnu uporabu
(1)	Jedan pacijent – višestruka uporaba
MD	Medicinski proizvod
🏭	Proizvođač
UDI	Jedinstveni identifikator proizvoda
REF	Kataloški broj
LOT	Oznaka serije
CE	Ispunjava uvjete važećih propisa EU

CE 0123

ACCU-CHEK i FASTCLIX su zaštićeni znakovi tvrtke Roche.

© 2021 Roche Diabetes Care

Roche Diabetes Care GmbH
Sandhofer Strasse 116
68305 Mannheim, Germany
www.accu-chek.com

Roche

DE 09208968001(02) – US 09208968002

pi_09208968001_02_Int2.indd 2
5/20/2021 2:14:39 PM